ALFORM

Industrielle Kupplungen
Industrial Couplings
Accouplements industriels

www.alform.de

INDEX

Generelle Eigenschaften von Zahnkupplungen
General characteristics of Gear Couplings

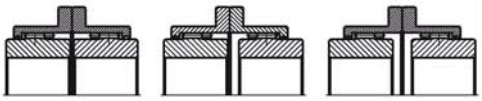

S.6

Zahnkupplung Baureihe A
Gear Coupling Series A

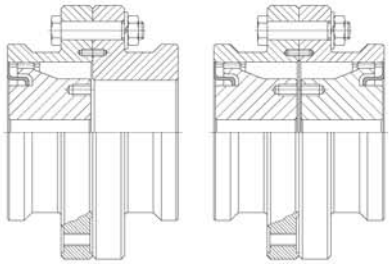

S.7

Zahnkupplung Baureihe B
Gear Coupling Series B

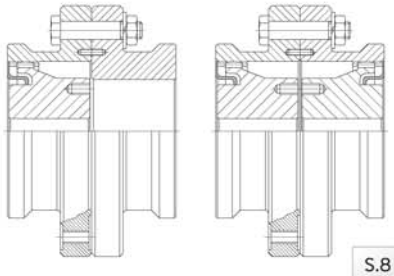

S.8

Zahnkupplung Baureihe C
Gear Coupling Series C

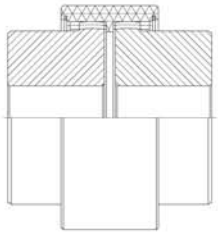

S.9

Zahnkupplung Baureihe Da
Gear Coupling Series Da

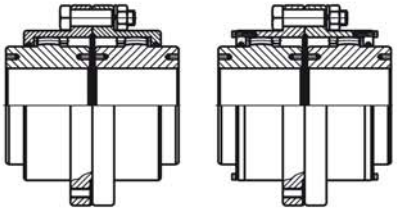

S.10

Zahnkupplung Baureihe Db
Gear Coupling Series Db

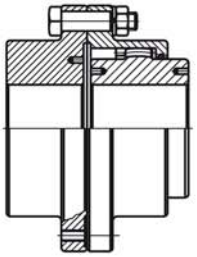

S.11

Zahnkupplung Baureihe Dc
Gear Coupling Series Dc

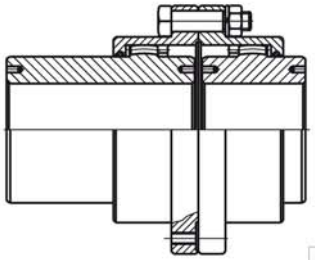

S.12

Zahnkupplung Baureihe Dk
Gear Coupling Series Dk

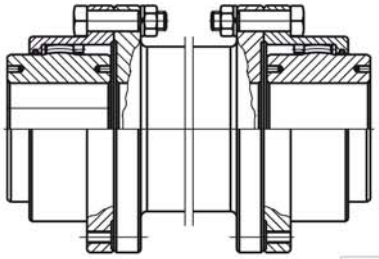

S.13

Zahnkupplung Baureihe F
Gear Coupling Series F

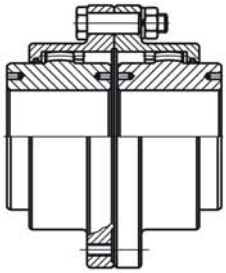

S.14

Zahnkupplung Baureihe G
Gear Coupling Series G

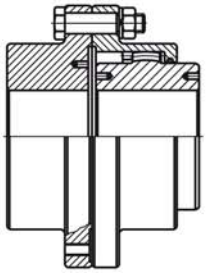

S.15

Zahnkupplung Baureihe H
Gear Coupling Series H

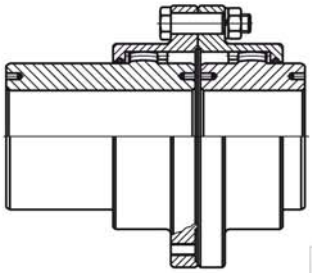

S.16

Zahnkupplung Baureihe I
Gear Coupling Series I

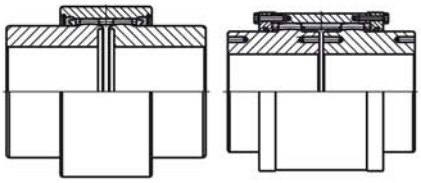

S.17

INDEX

Zahnkupplung Baureihe J
Gear Coupling Series J

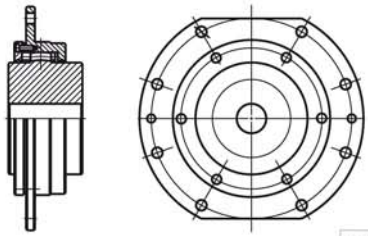

S.18

Zahnkupplung Baureihe K
Gear Coupling Series K

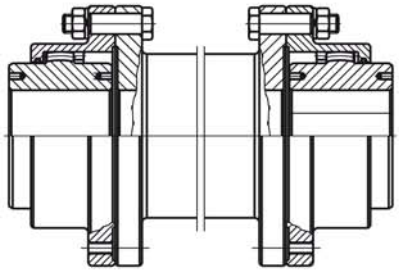

S.19

Zahnkupplung Baureihe N
Gear Coupling Series N

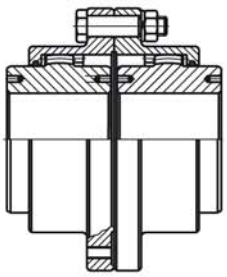

S.20

Zahnkupplung Baureihe R
Gear Coupling Series R

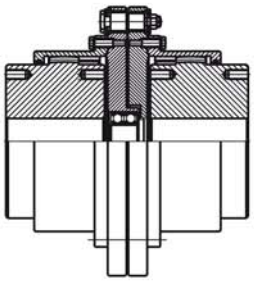

S.21

Spindelkupplung Baureihe M
Spindle Coupling Series M

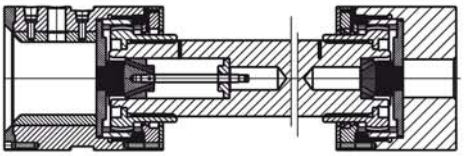

S.24

Spindelkupplung Baureihe P
Spindle Coupling Series P

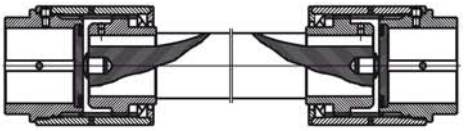

S.25

Elastische Kupplung Baureihe E
Elastic Coupling Series E

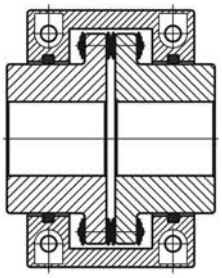

S.28

Elastische Kupplung Baureihe S
Elastic Coupling Series S

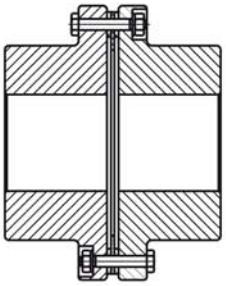

S.29

Elastische Kupplung Baureihe T
Elastic Coupling Series T

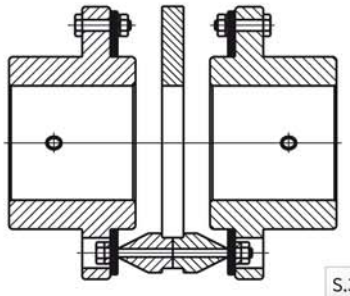

S.30

Elastische Kupplung Baureihe Y
Elastic Coupling Series Y

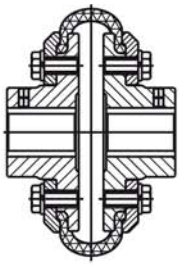

S.31

Elastische Kupplung Baureihe Za
Elastic Coupling Series Za

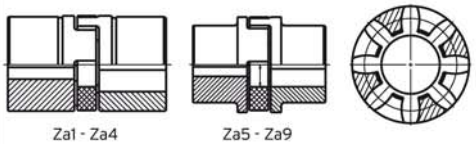

S.32

Elastische Kupplung Baureihe Zr 1-14
Elastic Coupling Series Zr 1-14

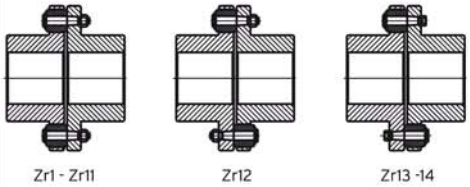

S.33

Elastische Kupplung Baureihe Zr 15-26
Elastic Coupling Series Zr 15-26

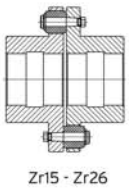

S.34

Baureihe Zr Bolzen
Series Zr Coupling pins

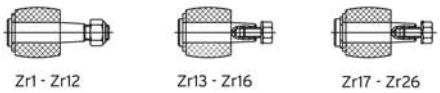

S.35

Wie Sie die richtige Kupplung auswählen
How to choose the right coupling size

1. Wählen Sie den richtigen Alform-Typ anhand der Tabelle aufgrund des max. Bohrungsdurchmessers.
   Choose the right Alform-Type up to your maximum bore diameter.
2. Berechnen Sie den benötigten Drehmoment anhand der unteren Berechnungsformel.
   Calculate the required torque with the following formula.

$$\text{Drehmoment (Nm)} = \frac{9550 \times \text{Motorleistung (kW)} \times {}^{f}B\ \text{(Betriebsfaktor)}}{\text{Drehzahl (rpm}^{1})}$$

$$\text{Torque (Nm)} = \frac{9550 \times \text{Motor Power (kW)} \times {}^{f}B\ \text{(Service factor)}}{\text{Rotational Speed (rpm}^{1})}$$

ANWENDUNGEN APPLICATIONS		Anwendungsmaschine fB=Betriebsfaktor Working machine fB=Service factor		
		Elektro-Motoren & Turbinen Electric Motors & Turbines	hydraulische Motoren & Zahnradantriebe hydraulic Motors & Gear drives	Kolbenantriebe & Elektromotoren mit häufigen Starts Piston drives & Electric Motors frequent starts
leichter Anlauf, stoßfreier Betrieb, gleichmäßige Last. Easy start-up, no shocks, uniform load.	Werkzeugmaschinen-Hilfsantriebe, Förderbänder (Riemen- und Kettenantrieb), Rolltreppen, Dosier- und Füllmaschinen, Rührmaschinen (Flüssigkeiten), Generatoren, Ventilatoren, Zentrifugalpumpen und -Kompressoren. Machine tools, auxilliary drives, conveyors (belt & chain), escalators, can filling machines, bottling machinery, agitators (pure liquids).	0.9-1.35	1.1-1.6	1.35-1.85
Anlauf mit mäßigen Stößen, ungleichmäßiger Betrieb. Start-up moderate shock, non-uniform load.	Werkzeugmaschinen-Hauptantriebe, Rotationsverdichter, Vielzellenkompressoren, Kräne, Fahrstühle, Pumpen, Förderbänder mit ungleichmäßger Lastverteilung, Drahtwickelmaschinen, Bandrollen. Vane compressors, machine tools, main drives, cranes, elevators, pumps, conveyors (belt & chain not uniformly fed bucket and screw, wire winding machines, reels.	1.35-1.6	1.6-1.85	1.85-2.1
heftige Stöße, Schwerlastbetrieb, ungleichmäßiger Betrieb. heavy shock, heavy load, non-uniform load.	Walzwerke, Vakuumbandförderer, Ziehbänke, Drahtziehmaschinen, Brikettierpressen, Zementöfen, Erzbrechanlagen, Hammerwerke, Generatoren, Hubkolbenpumpen, Stanzpressen, Gewindebohrmaschinen, Entrinder, Papierpressen, Prägemaschinen. Mills, metal forming machines, table conveyors, draw bench, wire drawing and flattening machines, briquette machines, cement furnace, ore and stone crushers, hammer mills, generators, reciprocating pumps and compressors, punch presses, tapping machines, debarkers, paper presses calanders.	1.6-2.1	1.85-2.35	2.1-2.6

ZAHNKUPPLUNGEN

© ZAHNKUPPLUNGEN

ZAHNFLANKEN FRÄSEN + SCHLEIFEN

ZAHNFLANKEN FRÄSEN + SCHLEIFEN + MESSEN IN DER SELBEN MASCHINE

Dank der neuesten Höflermaschine Rapid 1250 ist es uns möglich, die Zahnräder nach dem Fräsen und Schleifen direkt auch zu vermessen.
So erreichen wir höchste und dokumentierbare Genauigkeit und ist eine Verzahnungsqualität regelmässig 4-5 nach DIN 3965 realisierbar.
Unter bestimmten Voraussetzungen können wir eine noch bessere Qualität liefern.
Desweiteren können in der selben Maschine die Innenzahnkränze schräggefräst und geschliffen werden, so dass im Innendurchmesserbereich Ø 250 mm-1.200 mm eine Verzahnungsqualität bis 4 nach DIN 3965 erreicht wird.

ALFORM

ZAHNFLANKEN MESSEN

BEBILDERTER AUSZUG UNSERER PRODUKTION IHRER VERZAHNUNGSELEMENTE

ALFORM

Äquivalenztabelle Zahnkupplungen

Equivalence Table Tooth Couplings

MAX. BORE CAPACITY (mm)	(inch)	WELLMAN BIBBY GFD Size	RENOLD MB Serie Size	RENOLD NTS Serie Size	DAVID BROWN 621 Serie Size	DAVID BROWN 622 Serie Size	FLENDER ZAPEX ZWN Serie	FLENDER ZAPEX ZGN Serie	TACKE SB	ENGRENAGES & REDUCTEURS Z Serie	ENGRENAGES & REDUCTEURS JUNIOR J 20	COMELOR AFX (Z) Serie	COMELOR AFC Serie	JAURE MT	MAINA GO-A 80 Serie	SIER BATH F Serie	FALK G10/G20	KOP-FLEX (KOPPRES) FS-H	OPPRES) POOLE MxB	POOLE 100	WALDRON A - W	ZURN 100	ZURN 200	AJAX 6000	ESCOGEAR NST	ESCOGEAR CST...M	ESCOGEAR FST	ALFORM Baureihe F	ALFORM Baureihe I	ALFORM Baureihe Da	MAX. BORE CAPACITY (mm)	(inch)
10	3/8																														10	3/8
20	3/4		010	010																					25	30					20	3/4
30	1	10	012 or 015	011					30		42					1	1010	1	1	-	1	-	-	6000			40	F1	I 1	Da1	30	1
40	1 1/4			012	02	02	112	76		51		30	42	42	0										38	40					40	1 1/4
40	1 1/2			015					40																				I 2			1 1/2
50	1 3/4	15	020	020			128	97	50		60		53	55	1	1 1/2	1015	1 1/2	1 1/2	150	1 1/2	101 1/2	201 1/2	6150	45	55	55	F2	I 3		50	1 3/4
50	2				03	03	146		60	61		40													65					Da2		2
60	2 1/4	20	025	025				122					65	70		2	1020	2	2	200	2	102	202	6200		65	70	F3	I 4		60	2 1/4
60	2 1/2						175		70	71	75				2															Da3		2 1/2
70	3	25	030	030	04	04	198	150	80	81		50	75	90		2 1/2	1025	2 1/2	2 1/2	250	2 1/2	102 1/2	202 1/2	6250		80	85	F4	I 5		70	3
80	3 1/2								90	91	90	60	90		3															Da4		3 1/2
90	4	30	035	035	05	05	230	174	100	101	100	70	100	100		3	1030	3	3	300	3	103	203	6300		100	100	F5	I 6		80	4
100	4 1/2														4															Da5		4 1/2
110	5	35		040	06	06	255	200	110	111	120	80	115	125		3 1/2	1035	3 1/2	3 1/2	350	3 1/2	103 1/2	203 1/2	6350		120	120	F6	I 7		90	5
120	5 1/2		040						125	126		90	125		5															Da6		5 1/2
130	6	40		045	07	07	290	234			140					4	1040	4	4	400	4	104	204	6400		140	140	F7	I 8		100	6
140	6 1/2		045						140	141		100	140	145																Da7		6 1/2
150	7		050	060	08	08	315	262	160	151	160	110	160	165	6	4 1/2	1045	4 1/2	4 1/2	450	4 1/2	104 1/2	204 1/2	6450		160	160	F8	I 9		110	7
160	7 1/2	45			09	09	342			161		125																		Da8		7 1/2
170	8	50	006	060	10	10	375	294	180	181	180		180	185	7	5	1050	5	5	500	5	105	205	6500		180	180	F9	I 10		125	8
180	8 1/2			065								140			8															Da9		8 1/2
190	9	55	007	070	11	11	415	324	200	201			200	205	9	5 1/5	1055	5 1/5	5 1/5	550	5 1/5	105 1/2	205 1/2	6550		200	200	F10	I 11		140	9
200	9 1/2											160																		Da10		9 1/2
210	10	60	008		12	12	465	355	220	231			220	230	10	6	1060	6	6	600	6	106	206	6600		220	220	F11	I 12		160	10
220																														Da11		
230		70	009		13	13	505	404		251		180	240	260	11	7	1070	7	7	700	7	107	207	6700		240	240	F12	I 13		180	
240									240																					Da12		
250					14	14	545					200														280	280	F13	I 14		200	

Generelle Eigenschaften
General Characteristics

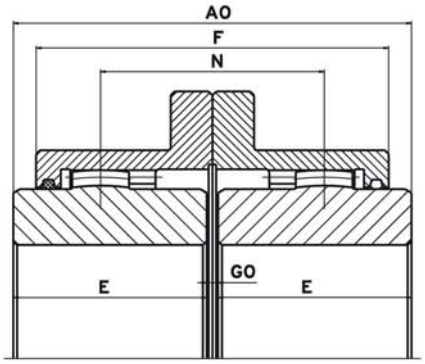

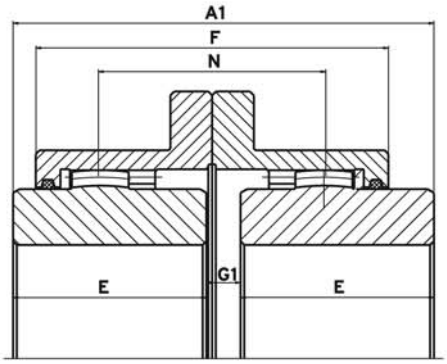

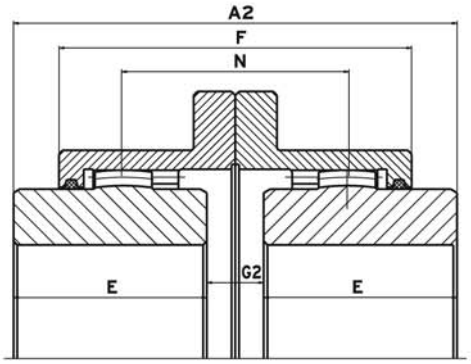

Baureihe / Series				1	2	3	4	5	6	7	8	9	10	11	12	13	14
Da	Ød	max.	mm	45	60	75	95	110	130	155	175	195	215	240	275	280	320
		min.		0	0	0	0	0	55	65	80	90	100	120	150	180	200
	G0		mm	3	3	3	5	5	6	6	8	8	8	8	10	10	13
	G1		mm	5,5	8,5	7,5	10	9,5	18	19	28	30	34	41	55	37,5	33
	G2		mm	8	14	12	15	14	30	32	48	52	60	74	100	65	53
	E		mm	44,5	51,5	63,5	78,5	92,5	107	122	136	153	178	193	223	282,5	295
	A0		mm	92	106	130	162	190	220	250	280	314	364	394	456	575	603
	A1		mm	94,5	111,5	134,5	167	194,5	232	263	300	336	390	427	501	602,5	623
	A2		mm	97	117	139	172	199	244	276	320	358	416	460	546	630	643
	N		mm	50	60	71	89	100	125	141	164	183	212	234	278	320	355
F	Ød	max.	mm	40	55	70	85	100	120	140	160	180	200	220	250	280	320
		min.		0	0	25	35	45	55	65	80	90	100	120	150	180	200
	G1		mm	3	3	3	5	5	6	6	8	8	8	8	10	10	13
	G2		mm	-	-	8,5	11,5	15,5	15	11	22	24	30	51	47	30	33
	G3		mm	-	-	14	18	26	24	16	36	40	52	94	84	50	53
	E		mm	44,5	51,5	63,5	78,5	92,5	107	122	136	153	178	193	223	282,5	295
	A0		mm	92	106	130	162	190	220	250	280	314	364	394	456	575	603
	A1		mm	-	-	135,5	168,5	200,5	229	255	294	330	386	437	493	595	623
	A2		mm	-	-	141	175	211	238	260	308	346	408	480	530	615	643
	N		mm	37	42	72	90	108	122	133	158	174	208	244	271	310	325

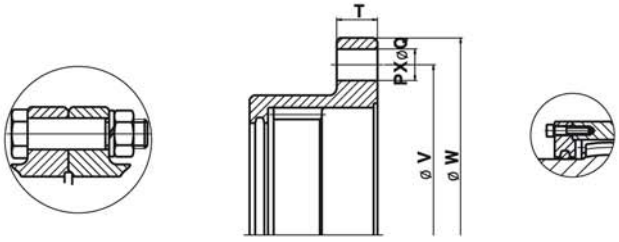

Baureihe / Series			1	2	3	4	5	6	7	8	9	10	11	12	13	14
F-G-H-K-R	P	qty	6	8	6	6	8	8	8	10	10	14	14	16	14	18
	Q	mm	9	11	13	17	17	21	21	21	21	21	25	25	32	32
	T	mm	14	19	19	22	22	28,5	28,5	28,5	38	38	26	28,5	33	38
	V	mm	96	122	150	184	208	242	280	305	345	368	406	460	530	580
	W	mm	117	152	178	213	240	280	318	347	390	425,5	457	527	591	640
Da-Db-Dc-Dk	P	qty	6	8	8	6	8	10	14	10	10	14	16	16	14	18
	Q	mm	9	9	11	17	17	17	17	21	21	21	22	25	32	32
	T	mm	14	14	16	22	22	22	24	28,5	38	38	26	28,5	33	38
	V	mm	96	122	150	184	208	242	280	305	345	368	406	460	530	580
	W	mm	111	141	171	210	234	274	312	337	380	405	444	506	591	640

Baureihe / Series A

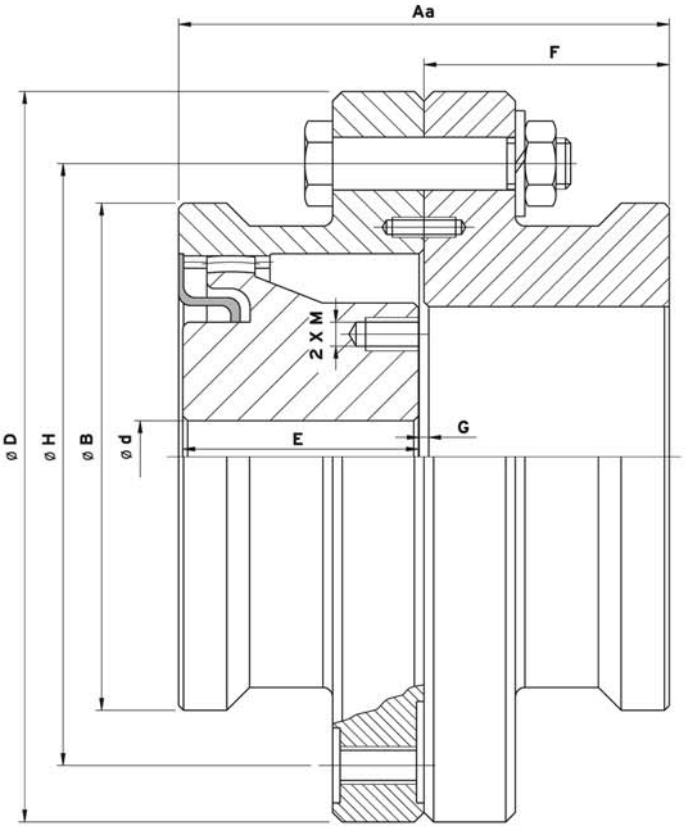

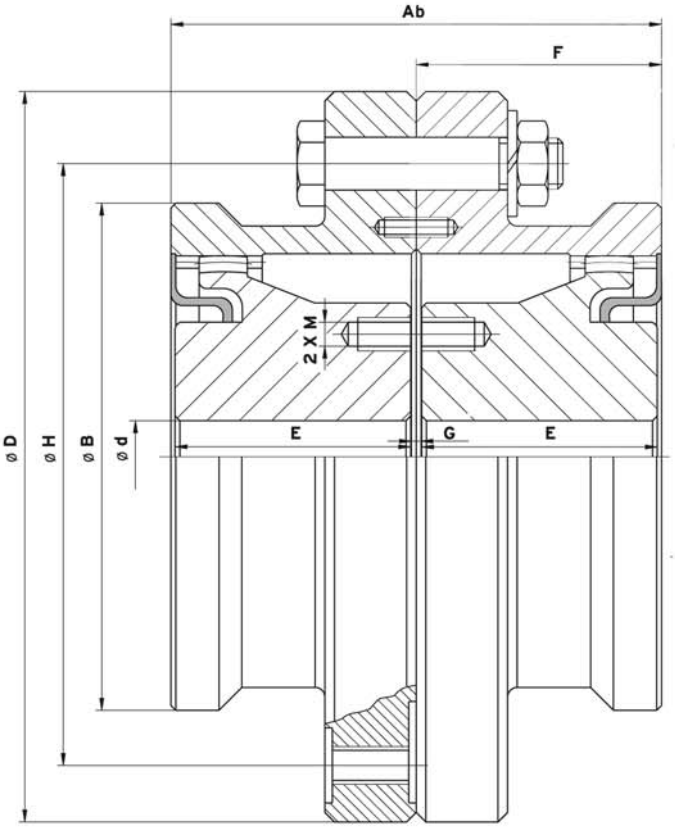

Baureihe / Series A			A1	A2	A3	A4	A5	A6
Ø d	max.	mm	30	40	50	60	70	85
	min.		0	0	0	20	25	35
Leistung Power	max.	kW	10	18	36	62	110	186
Umdrehung Revolution	max.	min-1	14500	12000	9000	8000	7000	6000
Aa		mm	66	88	104	127	159	189
Ab		mm	67	89	109	133	165	196
B		mm	69	84	105	130	156	183
D		mm	102	127	152	178	213	240
E		mm	32	43	53	65	80	96
F		mm	34	45	55	67	83	99
G		mm	3	3	3	5	5	6
H		mm	84	104	127	152	183	210
M			M6	M8	M10	M12	M16	M16

Gefertigt aus Schmiederohlingen, Werkstoff 42CrMo4, Zähne induktiv gehärtet (35-40 HRC).
Manufactured from forging slugs, Material 42CrMo4, Tooth surface induction-hardened (35-40 HRC).

Baureihe / Series B

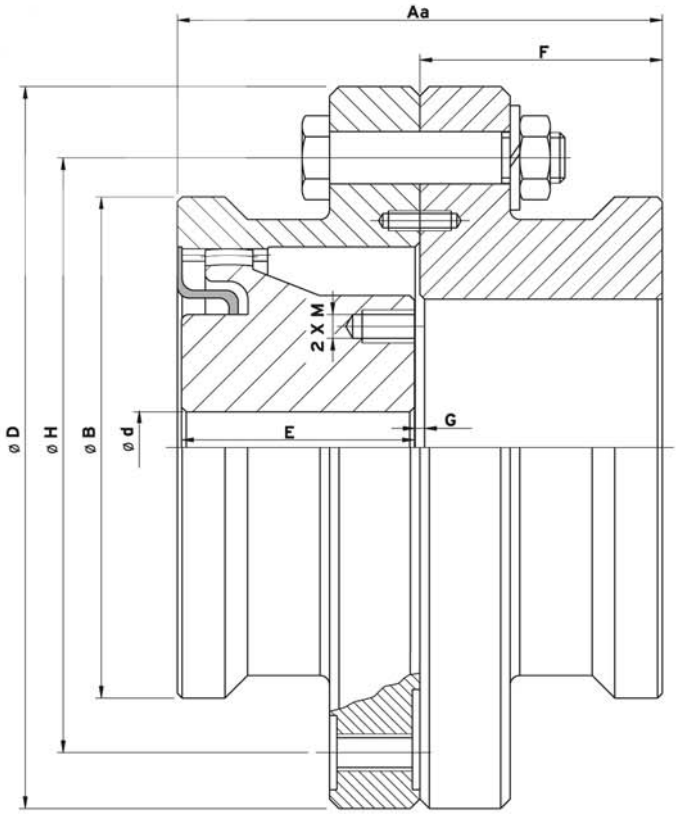

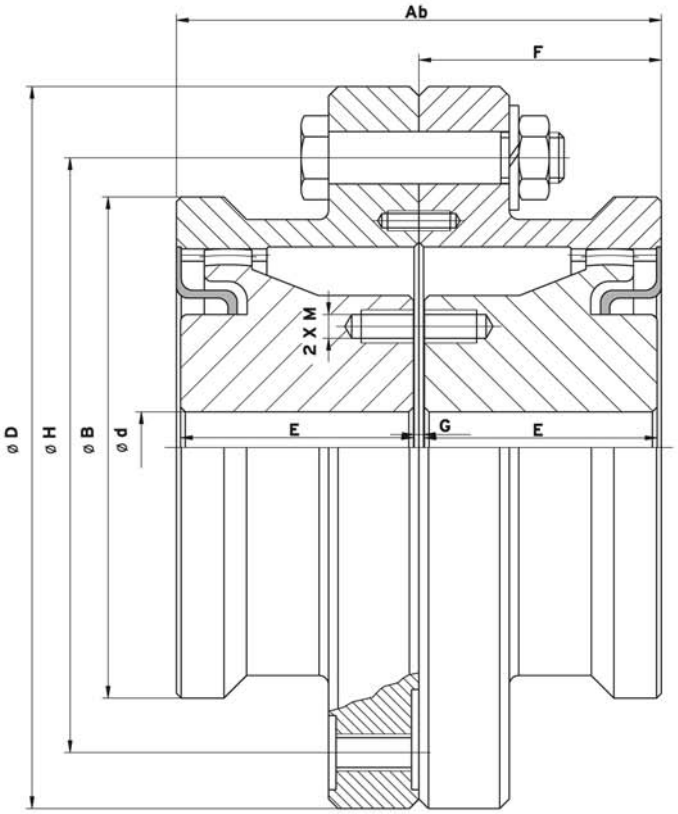

Baureihe / Series B			B1	B2	B3	B4	B5	B6	B7	B8	B9	B10	B11
Ø d	max.	mm	50	70	80	100	150	170	160	180	200	250	280
	min.		0	25	35	45	55	65	80	90	100	150	180
Leistung Power	max.	kW	27	50	90	160	235	375	505	700	920	1205	1840
Umdrehung Revolution	max.	min-1	12000	9300	7900	6800	6000	5200	4700	4300	3750	3500	3000
Aa		mm	102	126	158	188	218	244	277	309	358	383	450
Ab		mm	106	131	163	195	225	257	289	320	352	377	441
B		mm	100	126	150	175	200	235	263	294	327	357	413
D		mm	152	178	212	240	280	318	347	388	425	457	527
E		mm	49	62	77	91	106	121	135	153	176	188	221
F		mm	51	63	79	95	110	126	141	156	172	184	215
G		mm	3	3	3	5	5	6	6	8	8	8	8
H		mm	122	149	181	206	241	279	305	343	368	400	464
M			M10	M14	M18	M18	M21	M21	M21	M24	M24	M24	M27

Gefertigt aus Schmiederohlingen, Werkstoff 42CrMo4, Zähne induktiv gehärtet (35-40 HRC).
Manufactured from forging slugs, Material 42CrMo4, Tooth surface induction-hardened (35-40 HRC).

Baureihe / Series C

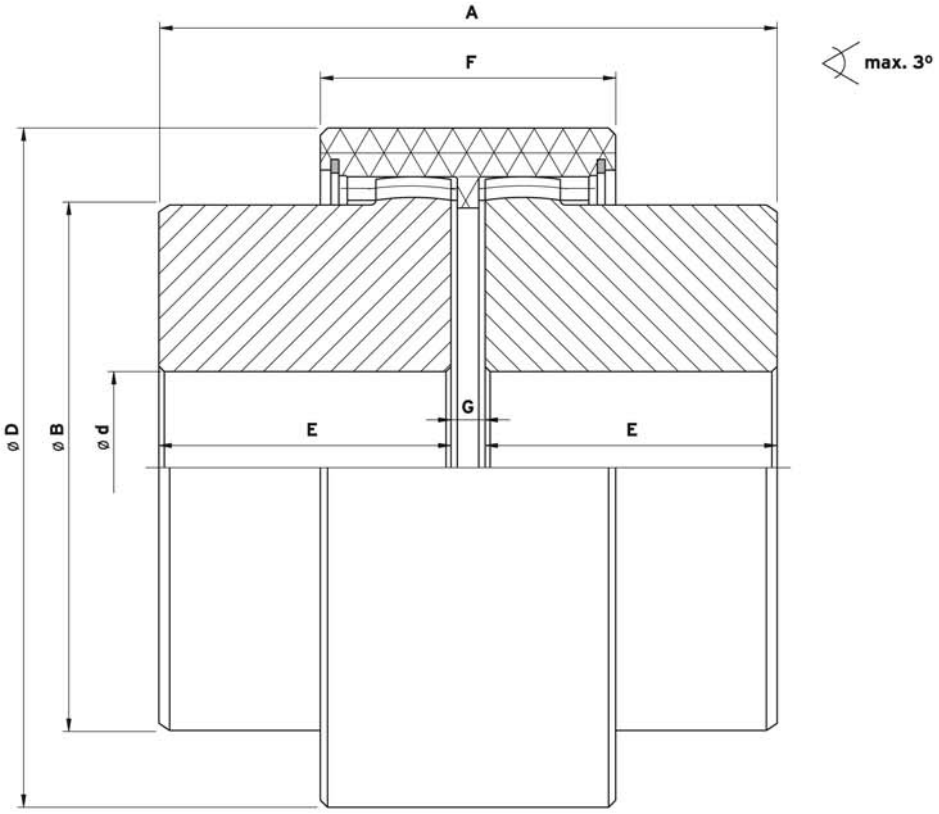

Baureihe / Series C			C1	C2	C3	C4	C5	C6	C7	C8	C9	C10
Ø d max	max.	mm	14	19	24	28	32	38	42	48	65	80
Drehmoment	nom.	Nm	10	16	20	45	60	80	100	140	380	700
Torque	max.		20	32	40	90	120	160	200	280	760	1400
Umdrehung Revolution	max.	min-1	14000	11800	10600	8500	7500	6700	6000	5600	4000	3150
Winkelversatz Angular misalignment	max.	grad degree	3	3	3	3	3	3	3	3	3	3
A	max.	mm	50	54	56	84	84	84	88	104	114	186
B		mm	25	32	36	44	50	58	65	68	96	124
D		mm	40	48	52	66	76	83	92	95	132	175
E		mm	23	25	26	40	40	40	42	45	55	90
F		mm	37	37	41	46	48	48	50	50	68	93
G		mm	2	2	2	2	2	2	2	2	2	2

Kupplungsnabe besteht aus Ck40, Verbindungselemente aus Cast Polyamid.
Coupling Hubs are manufactured from Ck40, Sleeves are made of Cast Polyamid.

Baureihe / Series Da

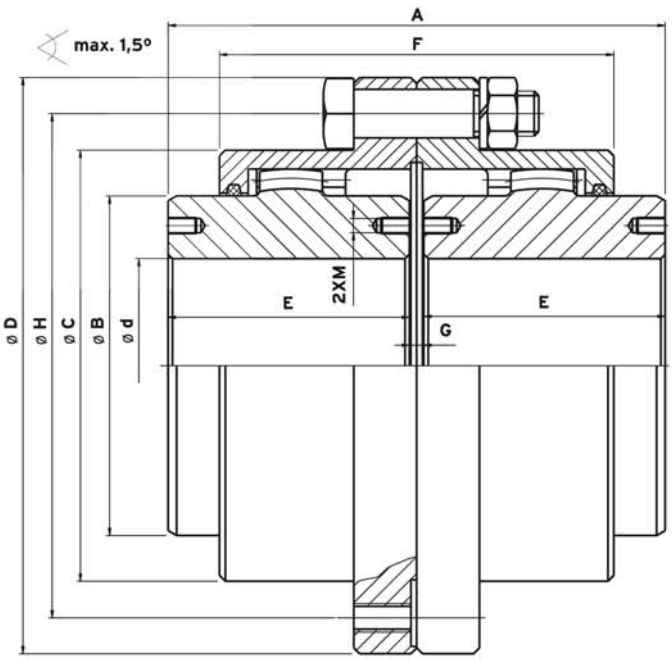

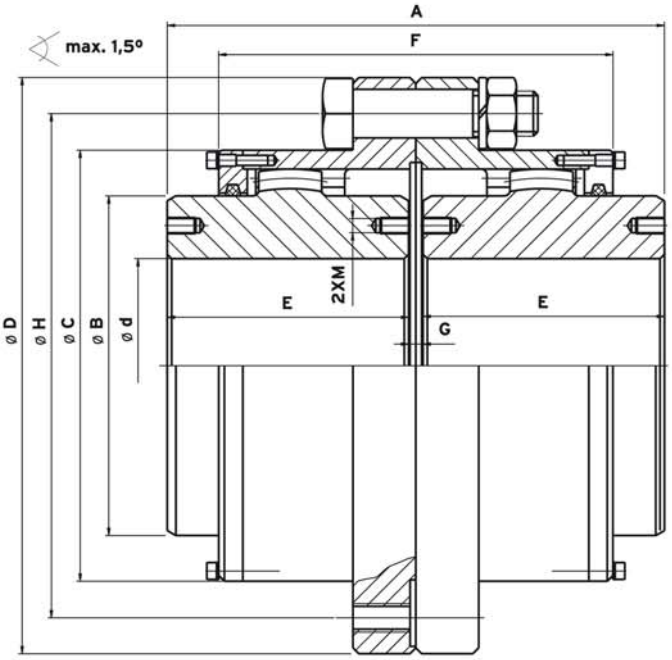

Baureihe / Series Da			Da1	Da2	Da3	Da4	Da5	Da6	Da7	Da8	Da9	Da10	Da11	Da12	Da13	Da14	Da15	Da16	Da17	Da18	Da19	Da20
Ød	max.	mm	45	60	75	95	110	130	155	175	195	215	240	275	280	320	360	400	450	500	530	560
	min.		0	0	0	0	0	55	65	80	90	100	120	150	180	200	220	260	280	300	330	350
Drehmoment Torque	max.	kNm	2,7	5,7	11	21	33	45	65	93	127	171	234	351	490	590	750	920	1200	1300	1600	1800
Drehzahl Rotational Speed	max.	min^{-1}	6500	6000	5200	4820	4200	4000	3800	3600	3450	3300	3050	2750	1700	1600	1400	1500	1300	1100	1000	900
Winkelversatz Angular misalignment	max.	grad degree	2X0.75	2X0.75	2X0.75	2X0.75	2X0.75	2X0.75	2X0.75	2X0.75	2X0.75	2X0.75	2X0.75	2X0.75	2X0.75	2X0.75	2X0.75	2X0.75	2X0.75	2X0.75	2X0.75	2X0.75
Versatz Displacement	Axial	mm: ±	0,38	0,45	0,55	0,65	0,75	1	1,1	1,2	1,3	1,5	1,6	1,7	2,1	2,2	2,4	2,6	2,8	2,9	3,2	3,3
Gewicht Weight		kg	4,5	8,5	15	27	39	60	90	119	170	225	280	430	600	770	1000	1250	1600	2000	2400	2900
Schmierung Lubrication		dm^3	0,05	0,07	0,13	0,21	0,36	0,52	0,8	0,98	1,51	2,02	2,43	3,29	6,44	7,6	12	13	17	19	24	26
Massenträgheitsmoment Mass Moment of Inertia		kgm^2	0,006	0,015	0,046	0,12	0,2	0,26	1,25	2	2,9	4,7	7,5	12,5	18,7	29	42	56	115	165	240	325
A		mm	92	106	130	162	190	220	250	280	314	364	394	456	575	603	627	680	720	770	825	870
B		mm	67	87	107	133	155	179	214	235	267	290	320	376	387	436	486	540	606	635	680	730
C		mm	80	103,5	129,5	156	181	209	247	273	307	338	368	426	472	518	562	620	682	733	787	841
D		mm	111	141	171	210	234	274	312	337	380	405	444	506	591	640	684	742	804	908	965	1029
E		mm	44,5	51,5	63,5	78,5	92,5	107	122	136	153	178	193	223	282,5	295	307	333,5	353,5	375,5	403	425,5
F		mm	82	94	117	137	164	196	217	242	264	303	330	367	450	468	502	538	566	602	636	666
G		mm	3	3	3	5	5	6	6	8	8	8	8	10	10	13	13	13	13	19	19	19
H		mm	96	122	150	184	208	242	280	305	345	368	406	460	530	580	624	682	744			
M			M6	M6	M8	M10	M10	M12	M12	M12	M16	M16	M16	M20	M20	M20	M24	M24	M24	M42	M42	M42

Werkstoff 42CrMo4, vergütet (280-320 HB), Zähne induktiv gehärtet (48-52 HRC).
Material 42CrMo4, quenched and tempered (280-320 HB), Tooth surface induction-hardened (48-52 HRC).

Baureihe / Series Db

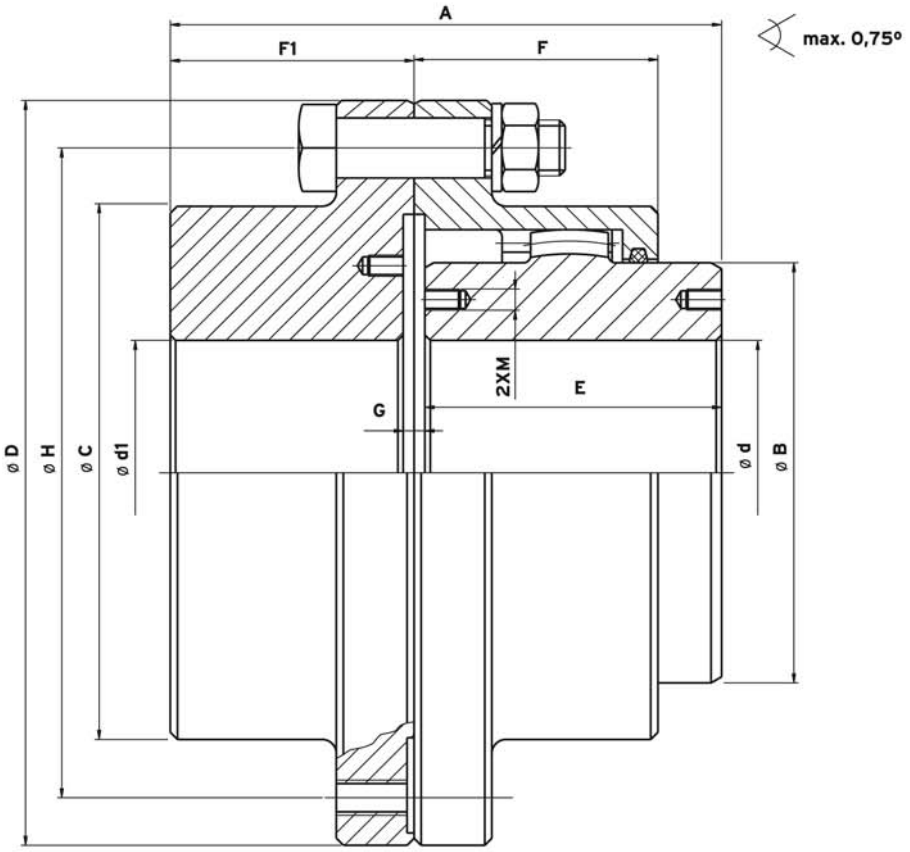

Baureihe / Series Db			Db1	Db2	Db3	Db4	Db5	Db6	Db7	Db8	Db9	Db10	Db11	Db12	Db13	Db14
Ød	max.	mm	45	60	75	95	110	130	155	175	195	215	240	275	280	320
	min.		0	0	0	0	0	55	65	80	90	100	120	150	180	200
Ød1	max.	mm	55	75	95	110	130	155	180	200	230	250	280	330	360	400
	min.		0	0	0	0	0	55	65	80	90	100	120	150	180	200
Drehmoment Torque	max.	kNm	2,7	5,7	11	21	33	45	65	93	127	171	234	351	490	590
Winkelversatz Angular misalignment	max.	grad degree	0,75	0,75	0,75	0,75	0,75	0,75	0,75	0,75	0,75	0,75	0,75	0,75	0,75	0,75
Gewicht Weight		kg	4,6	9	15,5	28	40	61	93	123	175	235	300	445	650	836
Schmierung Lubrication		dm^3	0,023	0,037	0,065	0,104	0,181	0,261	0,398	0,488	0,756	1,009	1,215	1,643	3,2	3,8
Massenträgheitsmoment Mass Moment of Inertia		kgm^2	0,006	0,015	0,046	0,12	0,2	0,26	1,25	2	2,9	4,7	7,5	12,5	18,7	29
A		mm	89,5	103,5	126,5	158,5	185,5	214,5	241,5	273	311	361	393	456	575,5	601,5
B		mm	67	87	107	133	155	179	214	235	267	290	320	376	387	436
C		mm	80	103,5	129,5	156	181	209	247	273	307	338	368	426	472	518
D		mm	111	141	171	210	234	274	312	337	380	405	444	506	591	640
E		mm	44,5	51,5	63,5	78,5	92,5	107	122	136	153	178	193	223	282,5	295
F		mm	41	47	58,5	68,5	82	98	108,5	121	132	151,5	165	183,5	225	234
F1		mm	43,5	50,5	61,5	77,5	90,5	104,5	116,5	133	154	179	196	228	288	300
G		mm	5	5	5	6	6	6,5	6,5	8	8	8	10	13	13	14,5
H		mm	96	122	150	184	208	242	280	305	345	368	406	460	530	580
M			M6	M6	M8	M10	M10	M12	M12	M12	M16	M16	M16	M20	M20	M20

Werkstoff 42CrMo4, vergütet (280-320 HB), Zähne induktiv gehärtet (48-52 HRC).
Material 42CrMo4, quenched and tempered (280-320 HB), Tooth surface induction-hardened (48-52 HRC).

Baureihe / Series Dc

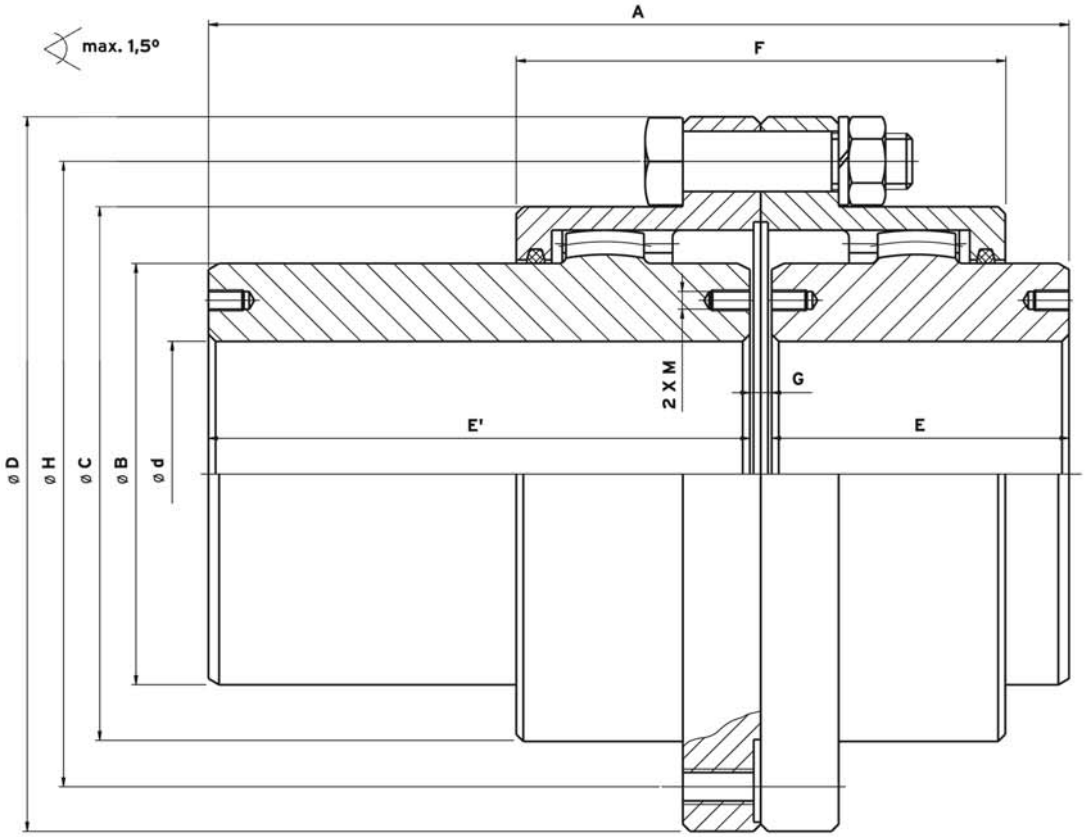

Baureihe / Series Dc			Dc1	Dc2	Dc3	Dc4	Dc5	Dc6	Dc7	Dc8	Dc9	Dc10	Dc11	Dc12	Dc13	Dc14
Ød	max.	mm	45	60	75	95	110	130	155	175	195	215	240	275	280	320
	min.		0	0	0	0	0	5	65	80	90	100	120	150	180	200
Drehmoment Torque	max.	kNm	2,7	5,7	11	21	33	45	65	93	127	171	234	351	490	590
Drehzahl Rotational Speed	max.	min^{-1}	6500	6000	5200	4820	4200	4000	3800	3600	3450	3300	3050	2750	1700	1600
Winkelversatz Angular misalignment	max.	grad degree	2X0.75	2X0.75	2X0.75	2X0.75	2X0.75	2X0.75	2X0.75	2X0.75	2X0.75	2X0.75	2X0.75	2X0.75	2X0.75	2X0.75
Versatz Displacement	Axial	mm: ±	0,35	0,4	0,5	0,6	0,7	0,9	1	1,1	1,2	1,4	1,5	1,7	2	2,1
Gewicht Weight		kg	5,3	11,2	19,5	34	51	71	108	138	195	260	325	510	700	935
Schmierung Lubrication		dm^3	0,05	0,07	0,13	0,21	0,36	0,52	0,8	0,98	1,51	2,02	2,43	3,29	6,44	7,6
Massenträgheitsmoment Mass Moment of Inertia		kgm^2	0,006	0,015	0,046	0,12	0,2	0,26	1,25	2	2,9	4,7	7,5	12,5	18,7	29
A		mm	128,5	169,5	197,5	231,5	264,5	285	321	347	385	441	486	588	707,5	783
B		mm	67	87	107	133	155	179	214	235	267	290	320	376	387	436
C		mm	80	103,5	129,5	156	181	209	247	273	307	338	368	426	472	518
D		mm	111	141	171	210	234	274	312	337	380	405	444	506	591	640
E		mm	44,5	51,5	63,5	78,5	92,5	107	122	136	153	178	193	223	282,5	295
E'		mm	81	115	131	148	167	172	193	203	224	255	285	355	415	475
F		mm	82	94	117	137	164	196	217	242	264	303	330	367	450	468
G		mm	3	3	3	5	5	6	6	8	8	8	8	10	10	13
H		mm	96	122	150	184	208	242	280	305	345	368	406	460	530	580
M			M6	M6	M8	M10	M10	M12	M12	M12	M16	M16	M16	M20	M20	M20

Werkstoff 42CrMo4, vergütet (280-320 HB), Zähne induktiv gehärtet (48-52 HRC).
Material 42CrMo4, quenched and tempered (280-320 HB), Tooth surface induction-hardened (48-52 HRC).

Baureihe / Series Dk

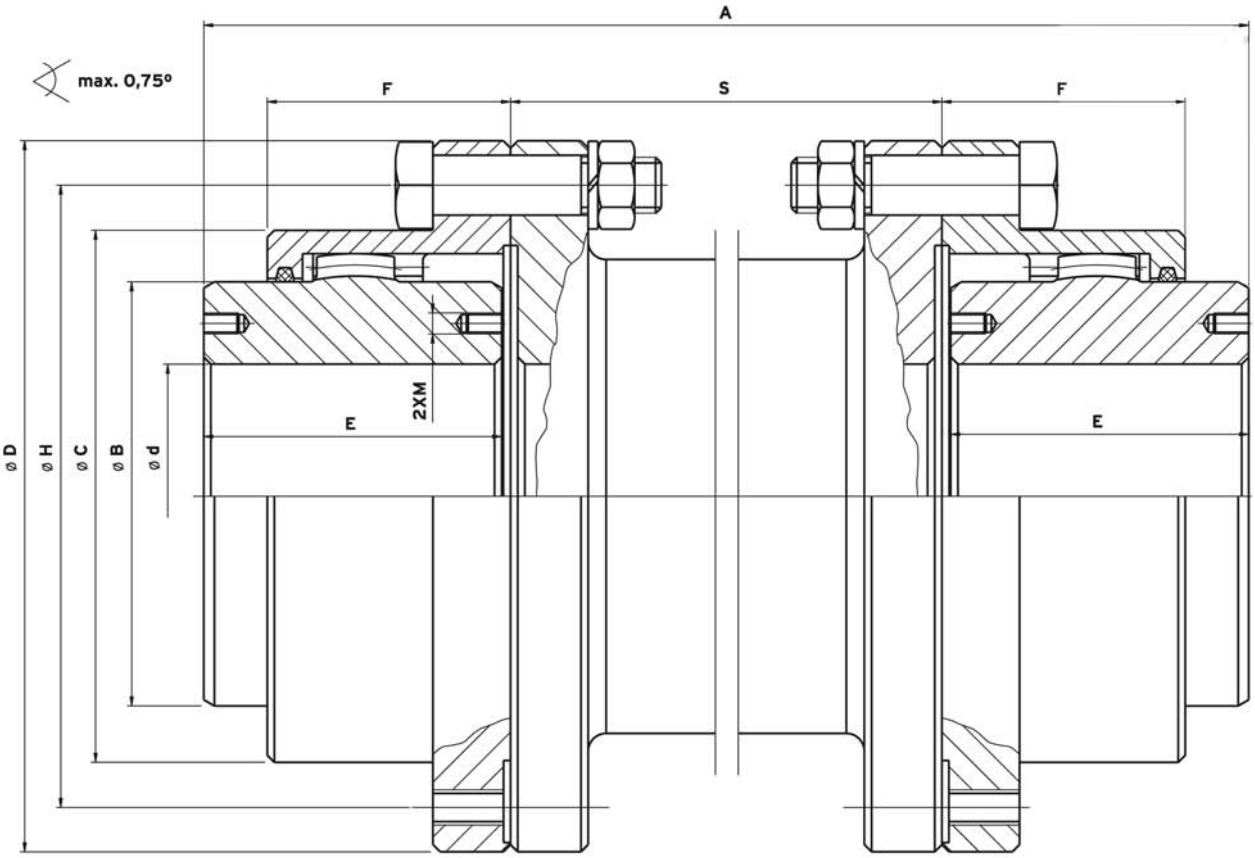

Baureihe / Series Dk			Dk1	Dk2	Dk3	Dk4	Dk5	Dk6	Dk7	Dk8	Dk9	Dk10	Dk11	Dk12	Dk13	Dk14
Ød	max.	mm	45	60	75	95	110	130	155	175	195	215	240	275	280	320
	min.		0	0	0	0	0	55	65	80	90	100	120	150	180	200
Drehmoment Torque	max.	kNm	2,7	5,7	11	21	33	45	65	93	127	171	234	351	490	590
Winkelversatz Angular misalignment	max.	grad degree	0.75	0.75	0.75	0.75	0.75	0.75	0.75	0.75	0.75	0.75	0.75	0.75	0.75	0.75
Schmierung Lubrication		dm^3	2x0.025	2x0.037	2x0.065	2x0.105	2x0.18	2x0.26	2x0.45	2x0.49	2x0.76	2x1.01	2x1.21	2x1.64	2x3.2	2x3.8
A		mm	152	186	220	272	300	350	380	410	474	524	554	616	751	793
B		mm	67	87	107	133	155	179	214	235	267	290	320	376	387	436
C		mm	80	103,5	129,5	156	181	209	247	273	307	338	368	426	472	518
D		mm	111	141	171	210	234	274	312	337	380	405	444	506	591	640
E		mm	44,5	51,5	63,5	78,5	92,5	107	122	136	153	178	193	223	282,5	295
F		mm	41	47	58,5	68,5	82	98	108,5	121	132	151,5	165	183,5	225	234
H		mm	96	122	150	184	208	242	280	305	345	368	406	460	530	580
M			M6	M6	M8	M10	M10	M12	M12	M12	M16	M16	M16	M20	M20	M20
S		mm	60	80	90	110	110	130	130	130	160	160	160	160	176	190

Werkstoff 42CrMo4, vergütet (280-320 HB), Zähne induktiv gehärtet (48-52 HRC).
Material 42CrMo4, quenched and tempered (280-320 HB), Tooth surface induction-hardened (48-52 HRC).

Baureihe / Series F

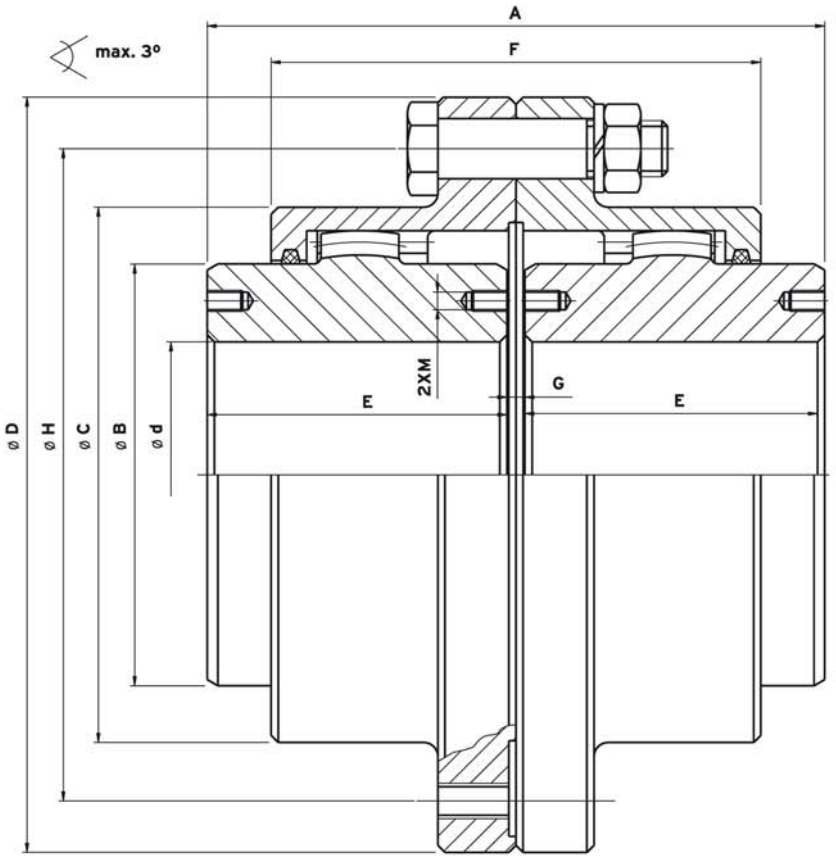

Baureihe / Series F			F1	F2	F3	F4	F5	F6	F7	F8	F9	F10	F11	F12	F13	F14
Ød	max.	mm	40	55	70	85	100	120	140	160	180	200	220	250	280	320
	min.		0	0	25	35	45	55	65	80	90	100	120	150	180	200
Drehmoment Torque	max.	kNm	1,8	3,3	5,8	10	16,6	25,3	41	56,2	78,2	117	223	284	490	550
Drehzahl Rotational Speed	max.	min^{-1}	7400	6500	5800	5200	4800	4500	4100	3850	3650	3450	3300	3100	2850	2700
Winkelversatz Angular misalignment	max.	grad degree	2X1.5	2X1.5	2X1.5	2X1.5	2X1.5	2X1.5	2X1.5	2X1.5	2X1.5	2X0.75	2X0.75	2X0.75	2X0.75	2X0.75
Versatz Displacement	Axial	mm: ±	0,75	0,8	1,1	1,2	1,4	1,75	1,95	2,3	2,5	1,45	1,55	1,75	2,1	2,2
Gewicht Weight		kg	4,2	8,4	14	25	36	58	83	110	160	215	265	380	600	770
Schmierung Lubrication		dm^3	0,047	0,063	0,122	0,234	0,34	0,453	0,89	1,21	1,64	2,33	2,52	3,72	6,44	7,6
Massenträgheitsmoment Mass Moment of Inertia		kgm^2	0,005	0,02	0,04	0,102	0,19	0,43	0,78	1,24	2,34	3,65	5,1	9,6	20,2	31,3
A		mm	92	106	130	162	190	220	250	280	314	364	394	456	575	603
B		mm	60	77	97	119	144	166	190	217	242	270	295	335	396	434
C		mm	77	97	123	151	175	201	235	263	294	324	355	404	472	518
D		mm	117	152	178	213	240	280	318	347	390	425.5	457	527	591	640
E		mm	44,5	51,5	63,5	78,5	92,5	107	122	136	153	178	193	223	282,5	295
F		mm	84	96	118	138	164	196	214	240	262	302	340	390	450	468
G		mm	3	3	3	5	5	6	6	8	8	8	8	10	10	13
H		mm	96	122	150	184	208	242	280	305	345	368	406	460	530	580
M			M6	M6	M8	M10	M10	M12	M12	M12	M16	M16	M16	M20	M20	M20

Werkstoff Ck40, Zähne induktiv gehärtet (48-52 HRC).
Material Ck40, Tooth surface induction-hardened (48-52 HRC).

Baureihe / Series G

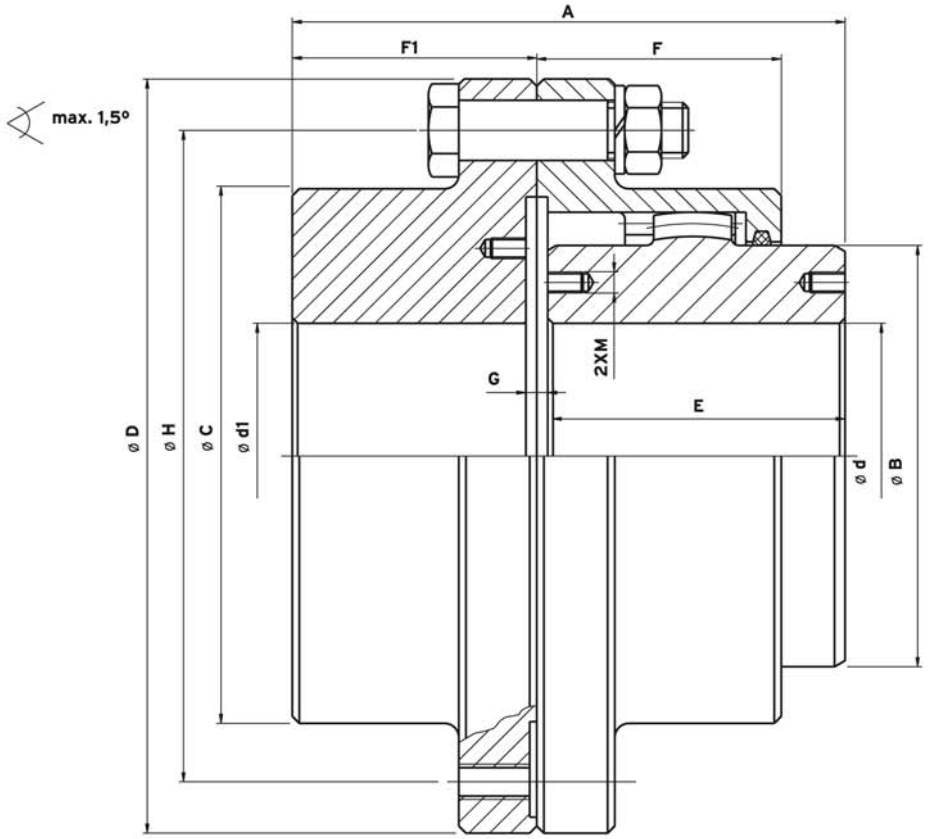

Baureihe / Series G			G1	G2	G3	G4	G5	G6	G7	G8	G9	G10	G11	G12	G13	G14
Ød	max.	mm	40	55	70	85	100	120	140	160	180	200	220	250	280	320
	min.		0	0	25	35	45	55	65	80	90	100	120	150	180	200
Ød1	max.	mm	55	70	90	110	130	150	170	200	220	250	275	300	360	400
	min.		0	0	25	35	45	65	75	90	90	100	120	150	180	200
Drehmoment Torque	max.	kNm	0,95	1,8	3,3	5,8	10,9	16,6	25,3	41	56,2	78,2	117	223	284	490
Winkelversatz Angular misalignment	max.	grad degree	1.5	1.5	1.5	1.5	1.5	1.5	1.5	1.5	1.5	1.5	1.5	1.5	1.5	1.5
Gewicht Weight	max.	kg	4,4	8,7	14,3	25,5	37	59	89	115	170	230	280	400	655	835
Schmierung Lubrication	Axial	dm^3	0,025	0,032	0,062	0,117	0,17	0,23	0,45	0,61	0,82	1,2	1,3	1,9	3,2	3,8
Massenträgheitsmoment Mass Moment of Inertia		kgm^2	0,005	0,02	0,042	0,106	0,395	0,435	0,82	1,3	2,5	3,9	5,38	10,5	22,65	34,6
A		mm	89	102	125	158,5	177,5	208,3	232,3	260	288	333	368	424,5	514	536
B		mm	60	77	97	119	144	166	190	217	242	270	295	335	396	434
C		mm	77	97	123	151	175	201	235	263	294	324	355	404	472	518
D		mm	117	152	178	213	240	280	318	347	390	425.5	457	527	591	640
E		mm	44,5	51,5	63,5	78,5	92,5	107	122	136	153	178	193	223	282,5	295
F		mm	42	48	59	69	82	98	107	120	131	151	170	195	225	234
F1		mm	43,5	50,5	61,5	77,5	90,5	104,5	116,5	133	154	179	196	228	288	300
G		mm	5	5	5	6	6	6,5	6,5	8	8	8	10	13	13	14
H		mm	96	122	150	184	208	242	280	305	345	368	406	460	530	580
M			M6	M6	M8	M10	M10	M12	M12	M12	M16	M16	M16	M20	M20	M20

Werkstoff Ck40, Zähne induktiv gehärtet (48-52 HRC).
Material Ck40, Tooth surface induction-hardened (48-52 HRC).

Baureihe / Series H

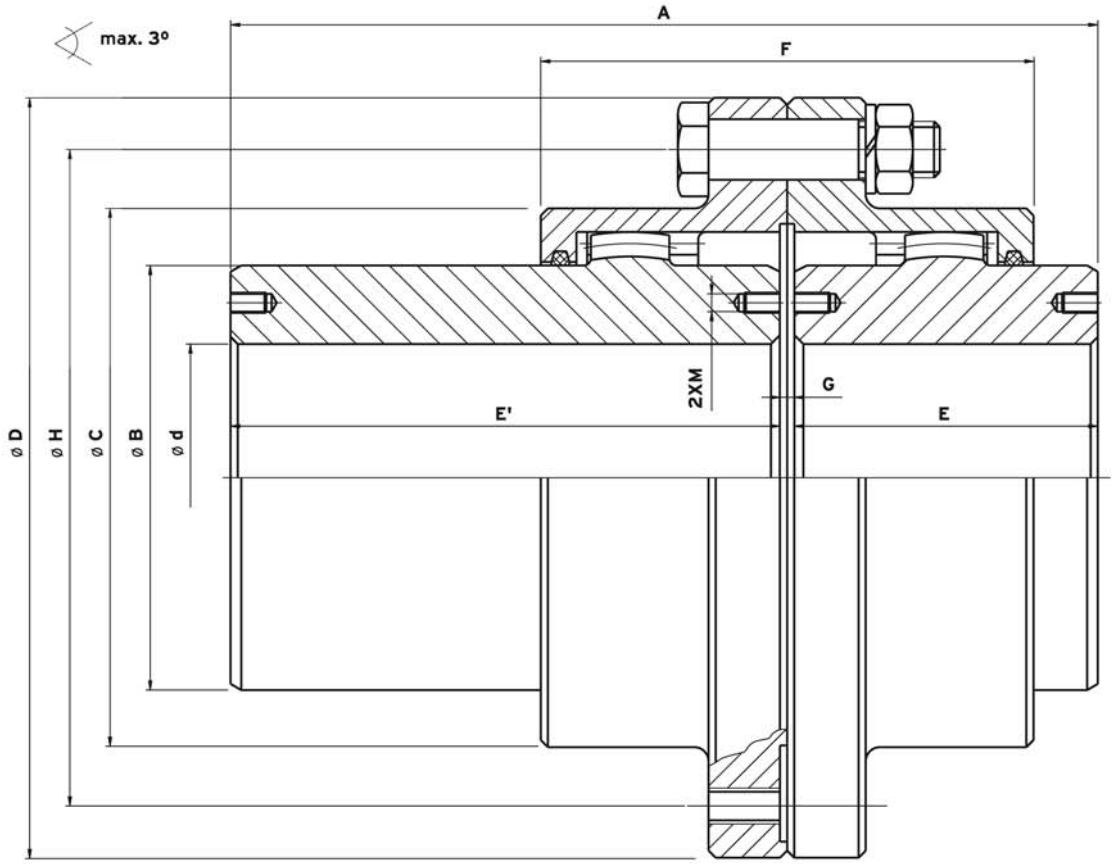

Baureihe / Series H			H1	H2	H3	H4	H5	H6	H7	H8	H9	H10	H11	H12	H13	H14
Ød	max.	mm	40	55	70	85	100	120	140	160	180	200	220	250	280	320
	min.		0	0	25	35	45	55	65	80	90	100	120	150	180	200
Drehmoment Torque	max.	kNm	1,8	3,3	5,8	10,9	16,6	25,3	41	56,2	78,2	117	223	284	490	550
Drehzahl Rotational Speed	max.	min^{-1}	7400	6500	5800	5200	4800	4500	4100	3850	3650	3450	3300	3100	2850	2700
Winkelversatz Angular misalignment	max.	grad degree	2x1.5	2x1.5	2x1.5	2x1.5	2x1.5	2x1.5	2x1.5	2x1.5	2x1.5	2x0.75	2x0.75	2x0.75	2x0.75	2x0.75
Versatz Displacement	Axial	mm: ±	0,75	0,8	1,1	1,2	1,4	1,75	1,95	2,3	2,5	1,45	1,55	1,75	2,1	2,2
Gewicht Weight		kg	5	11	18	30	44	67	97	123	180	242	300	445	700	930
Schmierung Lubrication		dm^3	0,047	0,063	0,122	0,234	0,34	0,453	0,89	1,21	1,64	2,33	2,52	3,72	6,44	7,6
Massenträgheitsmoment Mass Moment of Inertia		kgm^2	0,006	0,025	0,045	0,115	0,215	0,46	0,84	1,32	2,55	4	5,6	10,2	22,5	35,7
A		mm	130	170	199	231	266	288	323	349	376	441	486	593	712,5	788
B		mm	60	79	99	119	144	166	192	218	244	272	297	337	396	434
C		mm	77	97	123	151	175	201	234	262	294	324	355	404	472	518
D		mm	117	152	178	213	240	280	318	347	390	425.5	457	527	591	640
E		mm	44,5	51,5	63,5	78,5	92,5	107	122	136	153	178	193	223	282,5	295
E'		mm	82,5	115,5	132,5	147,5	168,5	175	195	205	215	255	285	360	420	480
F		mm	84	96	118	138	164	196	214	240	262	302	340	390	450	468
G		mm	3	3	3	5	5	6	6	8	8	8	8	10	10	13
H		mm	96	122	150	184	208	242	280	305	345	368	406	460	530	580
M			M6	M6	M8	M10	M10	M12	M12	M12	M16	M16	M16	M20	M20	M20

Werkstoff Ck40, Zähne induktiv gehärtet (48-52 HRC).
Material Ck40, Tooth surface induction-hardened (48-52 HRC).

Baureihe / Series I

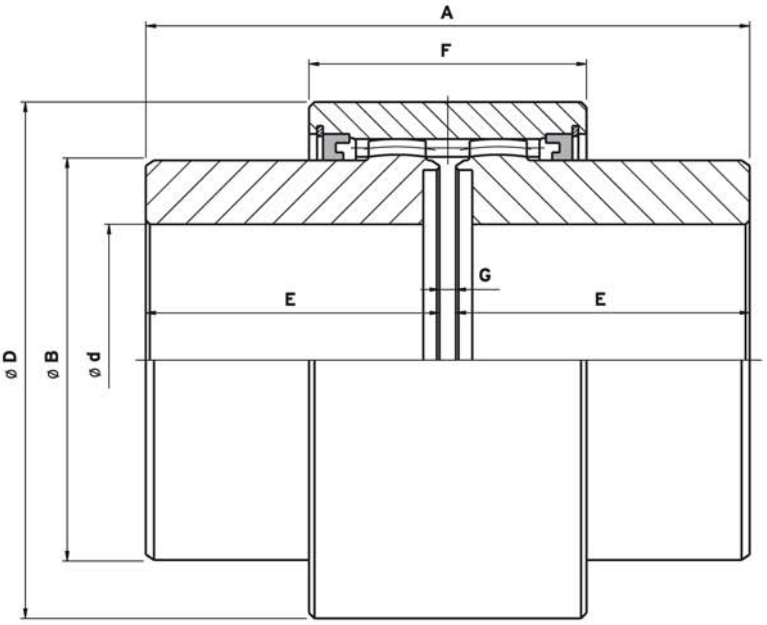

I 1 - I 6 max. 1,5°

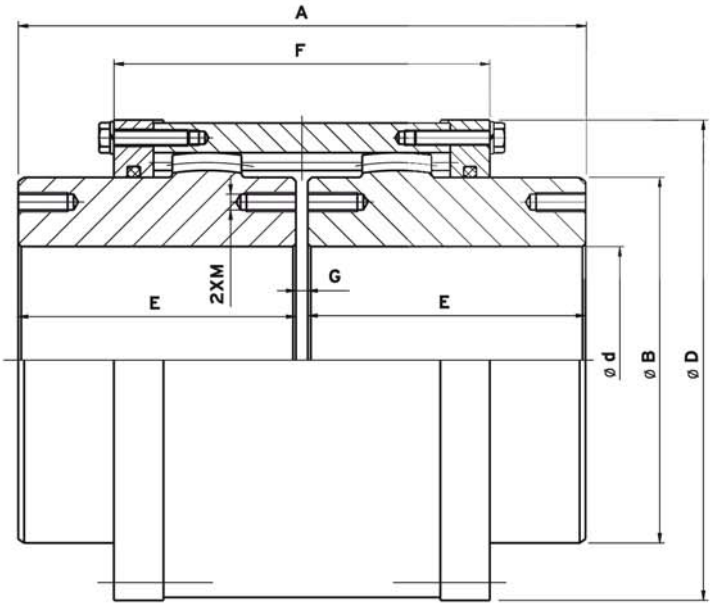

I 7 - I 5 max. 3°

Baureihe / Series I			I1	I2	I3	I4	I5	I6	I7	I8	I9	I10	I11	I12	I13	I14	I15
Ød	max.	mm	32	42	57	70	85	100	120	140	160	180	200	220	250	280	320
	min.		0	0	22	25	38	38	55	65	80	90	100	120	150	180	200
Drehmoment Torque	max.	kNm	1,2	2,3	4	6,55	11,35	17,1	25,35	41	56,5	78,5	117	223	284	489	581
Drehzahl Rotational Speed	max.	min^{-1}	7650	7100	6100	5500	5000	4700	4500	4100	3850	3650	3450	3300	3100	2850	2700
Winkelversatz Angular misalignment	max.	grad degree	2X0.75	2X0.75	2X0.75	2X0.75	2X0.75	2X0.75	2X1.5	2X1.5	2X1.5	2X0.75	2X0.75	2X0.75	2X0.75	2X0.75	2X0.75
Versatz Displacement	Axial	mm: ±	0,09	0,13	0,13	0,18	0,21	0,21	1,1	1,3	1,7	1,6	1	1,1	1,3	1,8	1,9
Gewicht Weight		kg	2	3,5	6	9,2	15,5	30	38	65	95	127	183	225	320	540	690
Schmierung Lubrication		dm^3	0,022	0,036	0,063	0,114	0,201	0,27	0,31	0,62	0,9	1,1	1,5	1,55	2,6	5,6	6,8
Massenträgheitsmoment Mass Moment of Inertia		kgm^2	0,02	0,005	0,01	0,025	0,055	0,125	0,25	0,45	0,89	1,45	2,52	3,75	6,85	16,1	24,9
A		mm	80	95	110	120	140	222	216	246	278	308	358	388	450	570	597
B		mm	50,9	60,4	82,6	100	121	143	165	190	216	242	270	295	335	394	432
D		mm	84	95	120	140	168	190	210	243	278	305	340	364	404	472	518
E		mm	38,5	46	53,5	57	67	108	105	120	135	150	175	190	220	280	292
F		mm	50	65	68	80	95	102	173	190	214	230	256	280	323	410	428
G		mm	3	3	3	6	6	6	6	6	8	8	8	8	10	10	13
M		mm									M12	M16	M16	M16	M20	M20	M20

Werkstoff 42CrMo4, vergütet (280-320 HB), Zähne induktiv gehärtet (48-52 HRC).
Material 42CrMo4, quenched and tempered (280-320 HB), Tooth surface induction hardened (48-52 HRC).

Baureihe / Series J

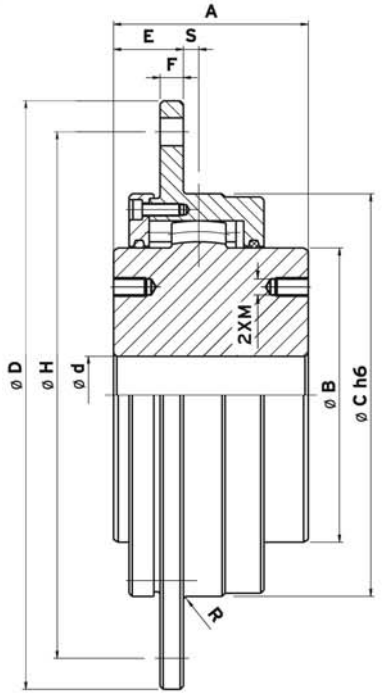

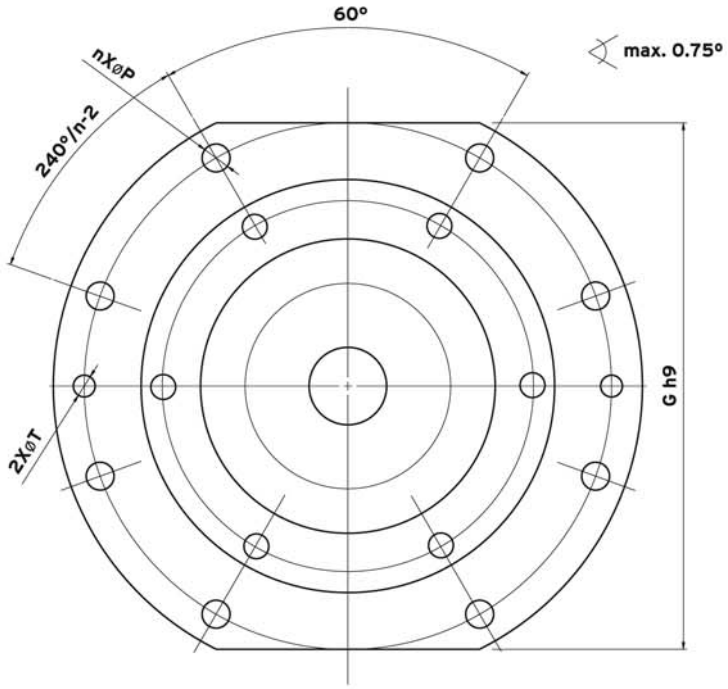

Baureihe / Series J			J1	J2	J3	J4	J5	J6	J7	J8	J9	J10	J11	J12	J13	J14
Ød	max.	mm	50	65	90	100	110	130	150	170	200	220	250	280	300	320
	min.		19	25	35	45	55	55	65	70	100	120	150	180	180	200
Drehmoment Torque	max.	kNm	3,6	4,8	8,6	14,4	18,4	22,6	37	56	132	156	184	314	370	440
Radial Load		kNm	6,2	8,2	14,6	19,2	23,5	29,7	40	50,5	70	85	100	130	150	175
Winkelversatz Angular misalignment	max.	grad degree	0,75	0,75	0,75	0,75	0,75	0,75	0,75	0,75	0,5	0,5	0,5	0,5	0,5	0,5
Gewicht Weight		kg	12	15	25	36	43	55	73	110	175	205	240	380	450	575
Schmierung Lubrication		dm^3	0,07	0,07	0,1	0,15	0,17	0,21	0,23	0,44	0,53	0,6	0,66	1	1,2	2
Massenträgheitsmoment Mass Moment of Inertia		kgm^2	0,045	0,065	0,15	0,3	0,4	0,65	0,8	1,7	3,52	4,9	6,5	13,7	17,8	18,5
A		mm	90	100	100	125	130	145	170	185	220	240	260	315	320	350
B		mm	75	95	135	150	170	190	210	240	290	320	350	410	440	470
C		mm	140	160	200	220	240	260	280	340	400	420	450	530	560	600
D		mm	230	250	290	340	360	380	400	450	510	550	580	650	680	710
E		mm	42	42	42	45	45	45	45	60	60	60	60	65	65	81
F		mm	12	12	12	15	15	15	15	20	20	20	20	25	25	25
G		mm	200	220	260	300	320	340	360	400	460	500	530	580	600	640
H		mm	200	220	260	300	320	340	360	400	460	500	530	600	630	660
S		mm	6	6	6	10	10	10	15	15	25	25	25	30	30	30
n		qty	6	6	6	6	6	6	6	6	6	6	8	8	10	10
P		mm	14	14	14	18	18	18	18	23	23	23	23	23	23	23
R		mm	2,5	2,5	2,5	2,5	2,5	2,5	2,5	2,5	2,5	2,5	2,5	4	4	4
T			M12	M12	M12	M16	M16	M16	M16	M20	M20	M20	M20	M20	M20	M20
M			M8	M8	M10	M12	M16	M16	M16	M16	M20	M20	M20	M20	M20	M20

Werkstoff 42CrMo4, vergütet (280-320 HB), Zähne induktiv gehärtet (48-52 HRC).

Material 42CrMo4, quenched and tempered (280-320 HB), Tooth surface induction hardened (48-52 HRC).

Baureihe / Series K

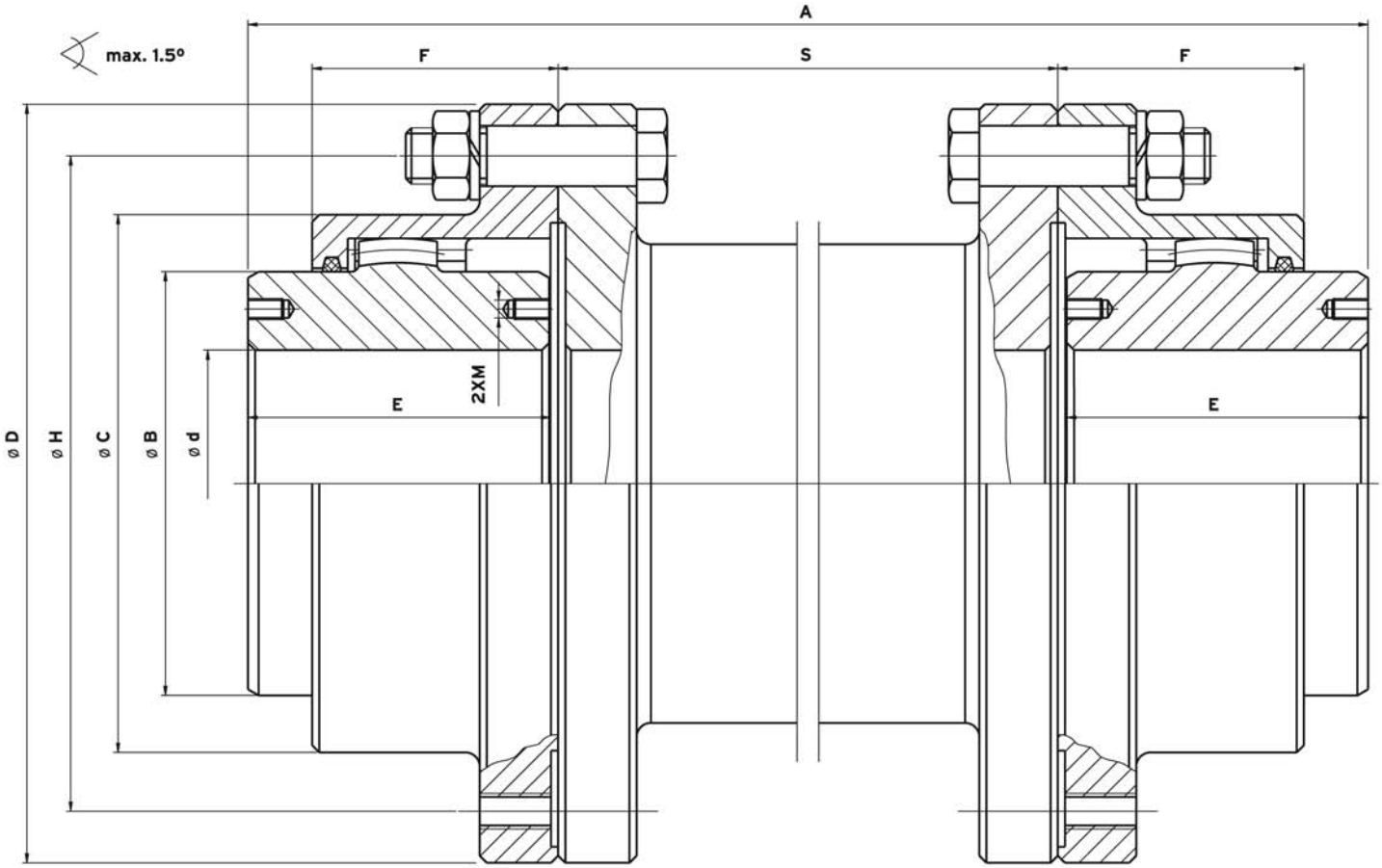

Baureihe / Series K			K1	K2	K3	K4	K5	K6	K7	K8	K9	K10	K11	K12	K13	K14
Ød	max.	mm	40	55	70	85	100	120	140	160	180	200	220	250	280	320
	min.		0	0	25	35	45	55	65	80	90	100	120	150	180	200
Drehmoment Torque	max.	kNm	1,8	3,3	5,8	10,9	16,6	25,3	41	56,2	78,2	117	223	284	490	550
Winkelversatz Angular misalignment	max.	grad degree	1,5	1,5	1,5	1,5	1,5	1,5	1,5	1,5	1,5	0,75	0,75	0,75	0,75	0,75
Schmierung Lubrication		dm^3	2x0.025	2x0.032	2x0.062	2x0.117	2x0.17	2x0.23	2x0.45	2x0.61	2x0.82	2x1.2	2x1.3	2x1.9	2x3.2	2x3.8
A		mm	152	186	220	272	300	350	380	410	474	524	554	616	745	793
B		mm	60	77	97	119	144	166	190	217	242	270	295	335	396	434
C		mm	77	97	123	151	175	201	235	263	294	324	355	404	472	518
D		mm	117	152	178	213	240	280	318	347	390	425,5	457	527	591	640
E		mm	44,5	51,5	63,5	78,5	92,5	107	122	136	153	178	193	223	282,5	295
F		mm	42	48	59	69	82	98	107	120	131	151	170	195	225	234
H		mm	96	122	150	184	208	242	280	305	345	368	406	460	530	580
M			M6	M6	M8	M10	M10	M12	M12	M12	M16	M16	M16	M20	M20	M20
S		mm	60	80	90	110	110	130	130	130	160	160	160	160	170	190

Werkstoff Ck40, Zähne induktiv gehärtet (48-52 HRC).
Material Ck40, Tooth surface induction-hardened (48-52 HRC).

Baureihe / Series N

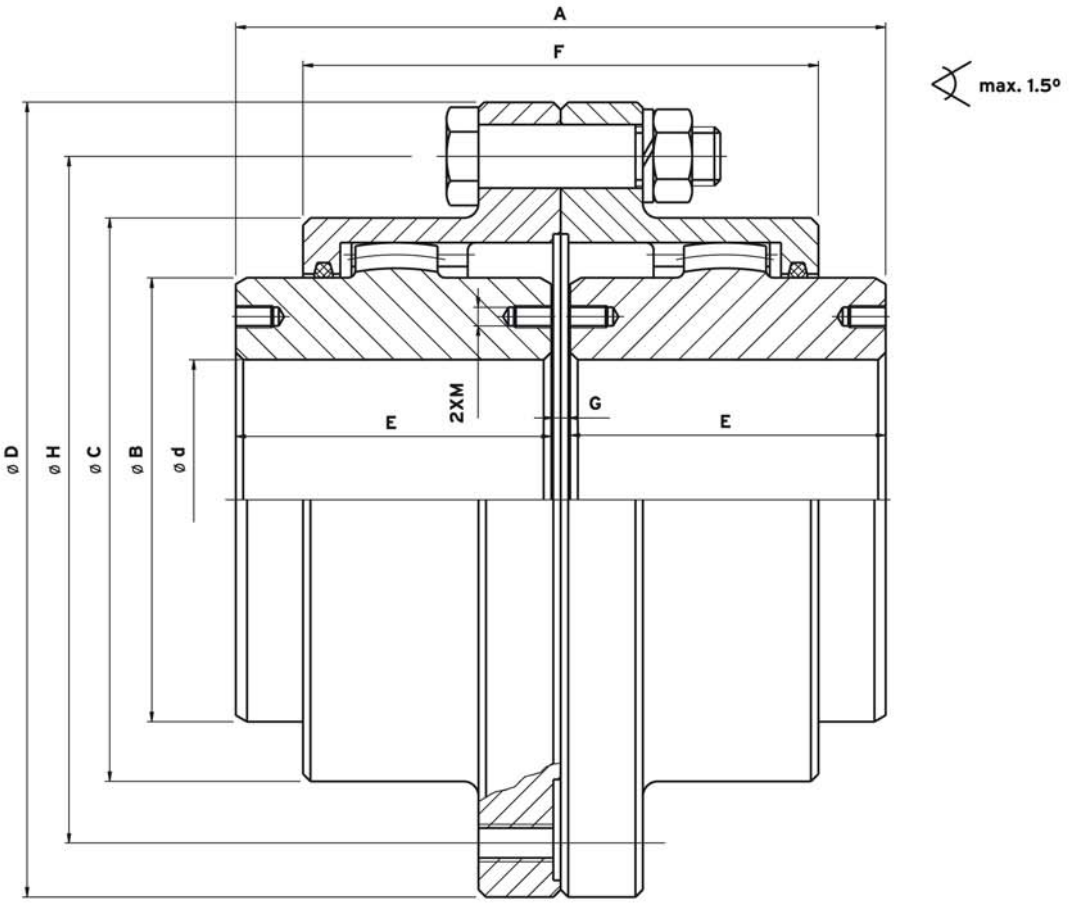

Baureihe / Series N			N1	N2	N3	N4	N5	N6	N7	N8	N9	N10	N11	N12	N13	N14
Ød	max.	mm	325	370	400	430	475	510	530	580	610	680	780	860	950	1020
Drehmoment Torque	max.	kNm	278	385	495	665	845	995	1200	1560	1820	2520	3550	4500	5980	7250
Drehzahl Rotational Speed	max.	min^{-1}	1150	1020	930	815	725	680	645	550	535	480	420	365	330	310
Winkelversatz Angular misalignment	max.	grad degree	2X0.75	2X0.75	2X0.75	2X0.75	2X0.75	2X0.75	2X0.75	2X0.75	2X0.75	2X0.75	2X0.75	2X0.75	2X0.75	2X0.75
Gewicht Weight		kg	700	930	1250	1624	2102	2519	3024	3786	4572	6090	8735	11269	14880	18395
Schmierung Lubrication		dm^3	6	7	9	11	13	20	23	27	41	52	65	92	113	130
Massenträgheitsmoment Mass Moment of Inertia		kgm^2	20790	33712	53685	84215	129952	177980	238214	359321	484725	778120	1446254	2196254	3534580	4898125
A		mm	512	562	622	672	722	780	840	880	950	1050	1150	1260	1360	1460
B		mm	400	450	490	550	610	650	680	750	790	870	1000	1100	1220	1310
C		mm	493	543	587	647	712	753	803	878	928	1028	1163	1263	1398	1498
D		mm	580	630	700	760	825	885	935	1010	1085	1185	1340	1440	1575	1705
E		mm	250	275	305	330	355	380	410	430	460	510	560	610	660	710
F		mm	442	490	524	560	584	630	654	692	770	828	920	1014	1136	1204
G		mm	12	12	12	12	12	20	20	20	30	30	30	40	40	40
H		mm	540	590	645	705	770	820	870	945	1010	1110	1255	1355	1490	1605
M			M24	M24	M30	M30	M30	M36	M36	M36	M42	M42	M48	M48	M48	M56

Werkstoff 42CrMo4, vergütet (280-320 HB), Zähne induktiv gehärtet (48-52 HRC).
Material 42CrMo4, quenched and tempered (280-320 HB), Tooth surface induction hardened (48-52 HRC).

Baureihe / Series R

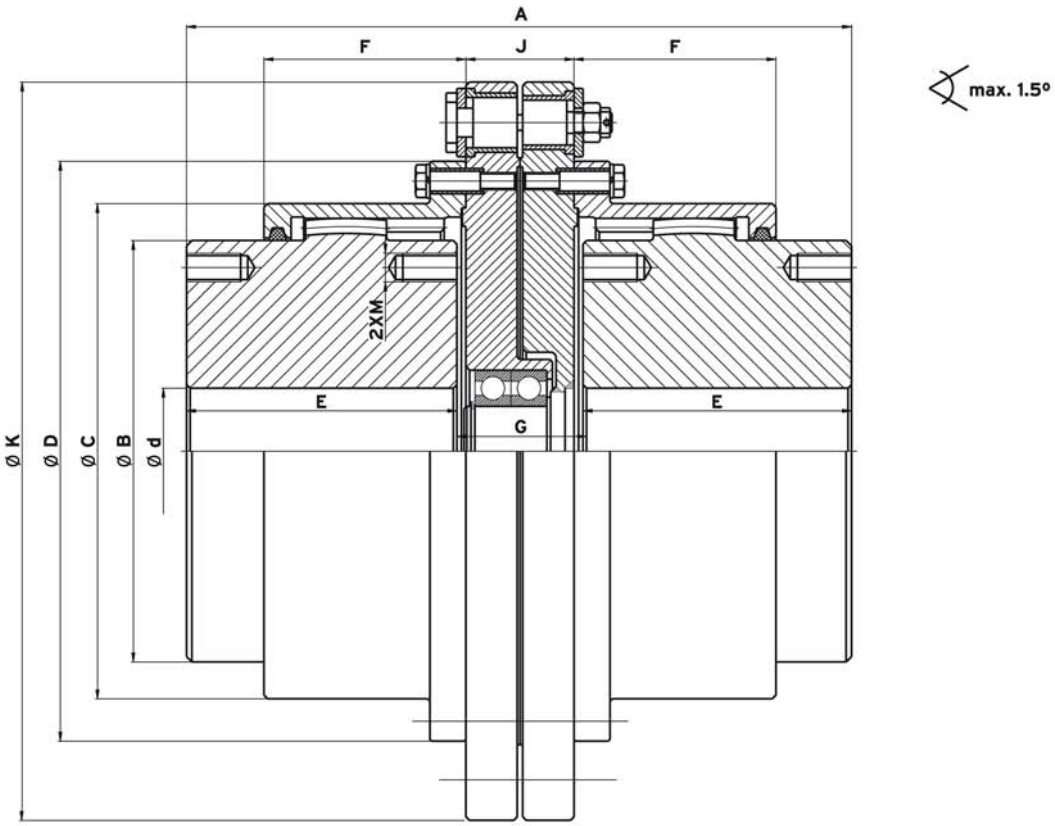

Baureihe / Series R			R1	R2	R3	R4	R5	R6	R7	R8	R9	R10	R11	R12	R13	R14
Ød	max.	mm	40	55	70	85	100	120	140	160	180	200	220	250	280	320
	min.		0	0	25	35	45	55	65	80	90	100	120	150	180	200
Drehmoment Torque	max.	kNm	1,8	3,3	5,8	10,9	16,6	25,3	41	56,2	78,2	117	223	284	490	550
Drehzahl Rotational Speed	max.	min^{-1}	3900	3500	3250	2900	2500	2100	1950	1750	1600	1400	1350	1300	1200	1150
Winkelversatz Angular misalignment	max.	grad degree	2X0,75	2X0,75	2X0,75	2X0,75	2X0,75	2X0,75	2X0,75	2X0,75	2X0,75	2X0,5	2X0,5	2X0,5	2X0,5	2X0.5
Versatz Displacement	axial	mm: ±	0,65	0,75	0,85	0,95	1,1	1,25	1,35	1,45	1,55	1,35	1,45	1,55	1,75	1,85
Gewicht Weight		kg	9	18	27	45	61	100	135	175	240	312	385	555	825	1090
Schmierung Lubrication		dm^3	2x0.025	2x0.032	2x0.065	2x0.115	2x0.18	2x0.25	2x0.45	2x0.62	2x0.85	2x1.25	2x1.35	2x1.95	2x33,3	2x3.8
Massenträgheitsmoment Mass Moment of Inertia		kgm^2	0,02	0,06	0,11	0,29	0,51	1,12	1,78	2,75	4,55	6,85	9,5	17,5	32	55
A		mm	134	156	188	222	252	297	328	365	402	473	510	585	691	719
B		mm	60	77	97	119	144	166	190	217	242	270	295	335	396	434
C		mm	77	97	123	151	175	201	235	263	294	324	355	404	472	518
D		mm	117	152	178	213	240	280	318	347	390	425.5	457	527	591	640
E		mm	44,5	51,5	63,5	78,5	92,5	107	122	136	153	178	193	223	282,5	295
F		mm	42	48	59	69	82	98	107	120	131	151	170	195	225	234
G		mm	45	53	61	65	67	83	84	93	96	117	124	139	126	129
H		mm	96	122	150	184	208	242	280	305	345	368	406	460	530	580
J		mm	35	45	45	50	50	62	62	65	65	80	80	100	100	100
K		mm	155	194	228	267	300	358	384	428	470	524	560	656	720	789
M		mm	M6	M6	M8	M10	M10	M12	M12	M12	M16	M16	M16	M20	M20	M20

Werkstoff Ck40, Zähne induktiv gehärtet (48-52 HRC).
Material Ck40, Tooth surface induction-hardened (48-52 HRC).

Empfohlene Schmiermittel *Recommended lubricants*	
BP	ENERGREASE L21-M
SHELL	ALVANIA GREASE EP MDS
MOLYKOTE	B22
KLUEBER	UNIMOLI GL82
OPTIMOL	OPTITEMT HT2 EP
LUBCON	TURMO GREASE N12 MF

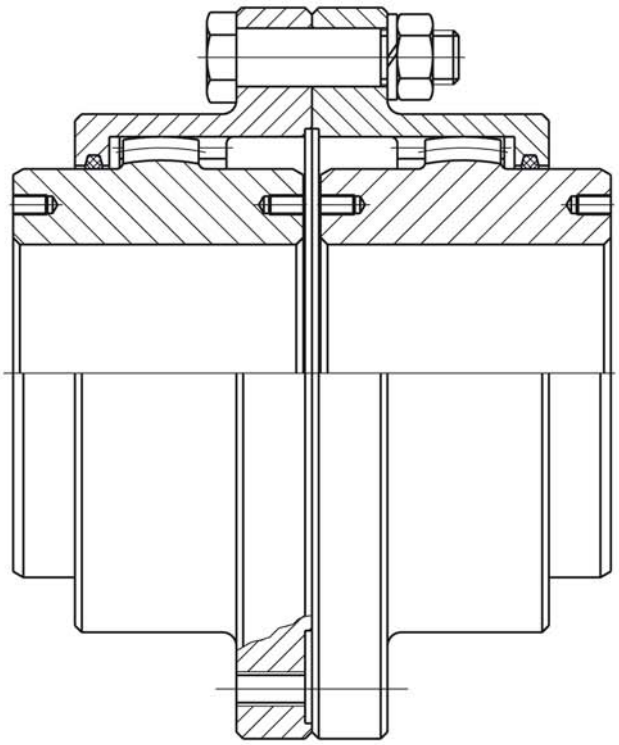

- Reinigen Sie die Kupplung vor der Montage, falls nötig.
- Beachten Sie den korrekten Montageabstand „G“ laut Tabelle.
- Beachten Sie den empfohlenen Öltyp und die vorgegebene Ölmenge anhand der Tabelle.
- Ölwechsel: empfohlen alle 90 Tage
- Reinigung: empfohlen 1x pro Jahr
  Lassen Sie dazu das Öl komplett ab, reinigen Sie die die Kupplung von Innen mit einem Lösungsmittel und füllen Sie neues Öl auf.

- Make sure coupling is clean at assembling.
- Select the right mounting distance (value G) from the table.
- Select the right Oil type and quantity from the table.
- A complete change of Oil is recommended every 90 days.
- Cleaning: recommended once in a year.
  a) complete discharge of Oil
  b) clean the inner coupling with solvent
  c) refill new Oil

SPINDEL

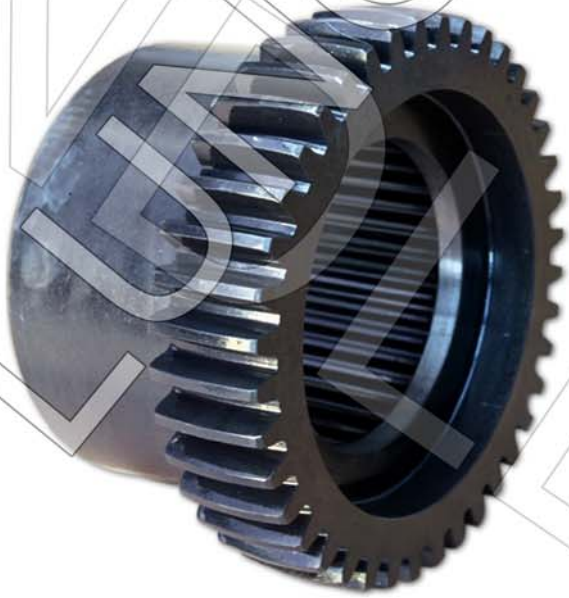

SPINDEL KUPPLUNGEN

Baureihe / Series M

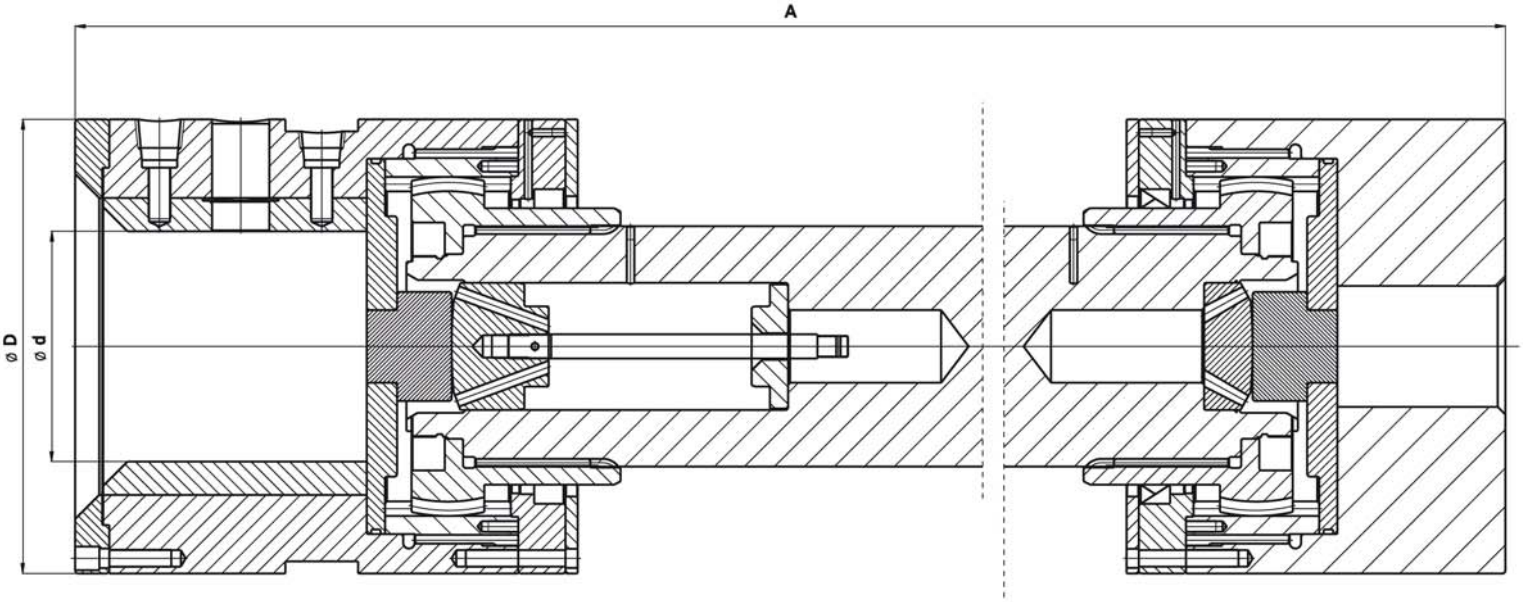

Baureihe / Series M		M1	M2	M3	M4	M5
Ød max.	mm	100	150	250	350	500
A	mm	1500	2000	2300	3000	4000
D	mm	270	350	473	600	750

Werkstoff 42CrMo4, vergütet (280-320 HB), Zähne induktiv gehärtet (48-52 HRC).
Material 42CrMo4, quenched and tempered (280-320 HB), Tooth surface induction hardened (48-52 HRC).

Baureihe / Series P

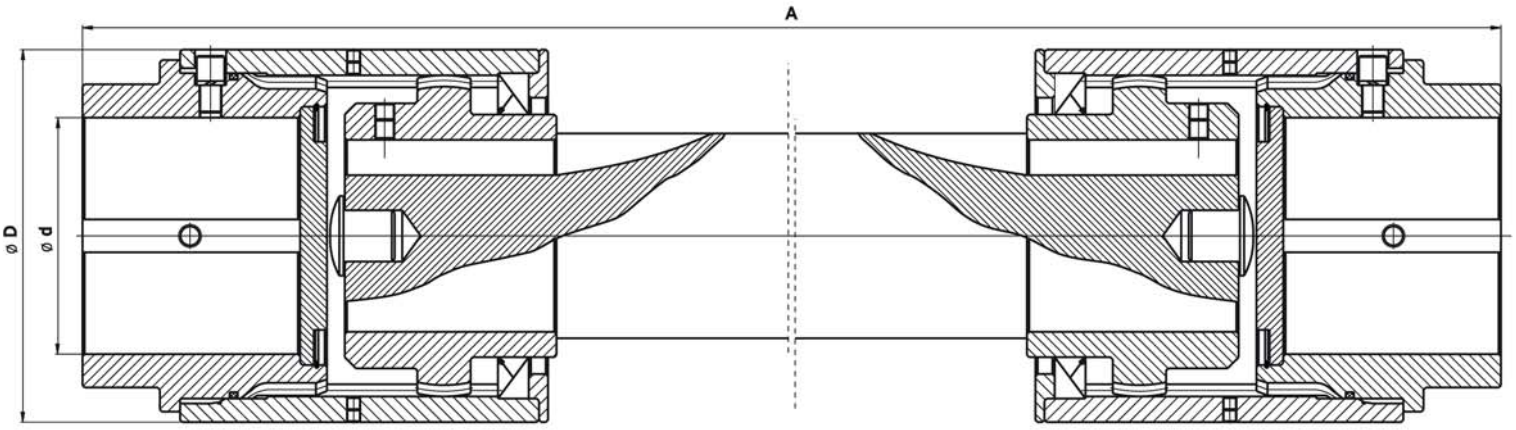

Baureihe / Series P			P1	P2	P3
Ød	max.	mm	100	200	400
	min.		50	90	150
A		mm	1030	1600	2300
D		mm	200	355	600

Werkstoff 42CrMo4, vergütet (280-320 HB), Zähne induktiv gehärtet (48-52 HRC).
Material 42CrMo4, quenched and tempered (280-320 HB), Tooth surface induction hardened (48-52 HRC).

ELASTISCHE KUPPLUNGEN

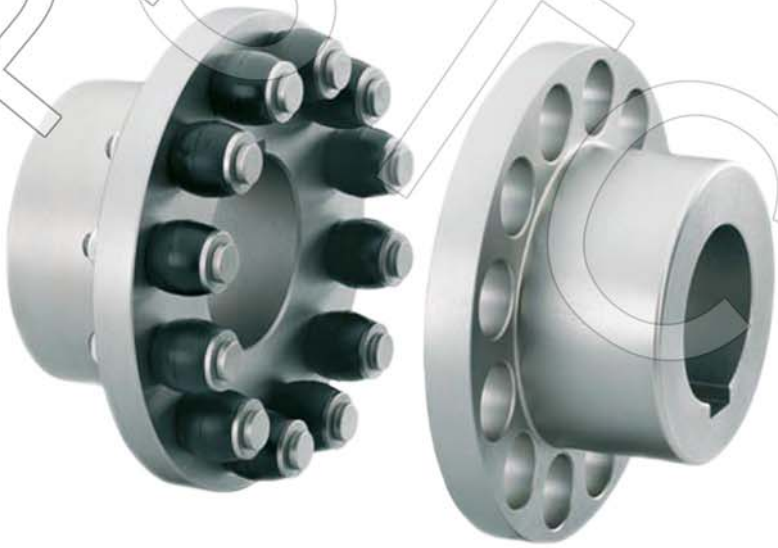

Baureihe / Series E

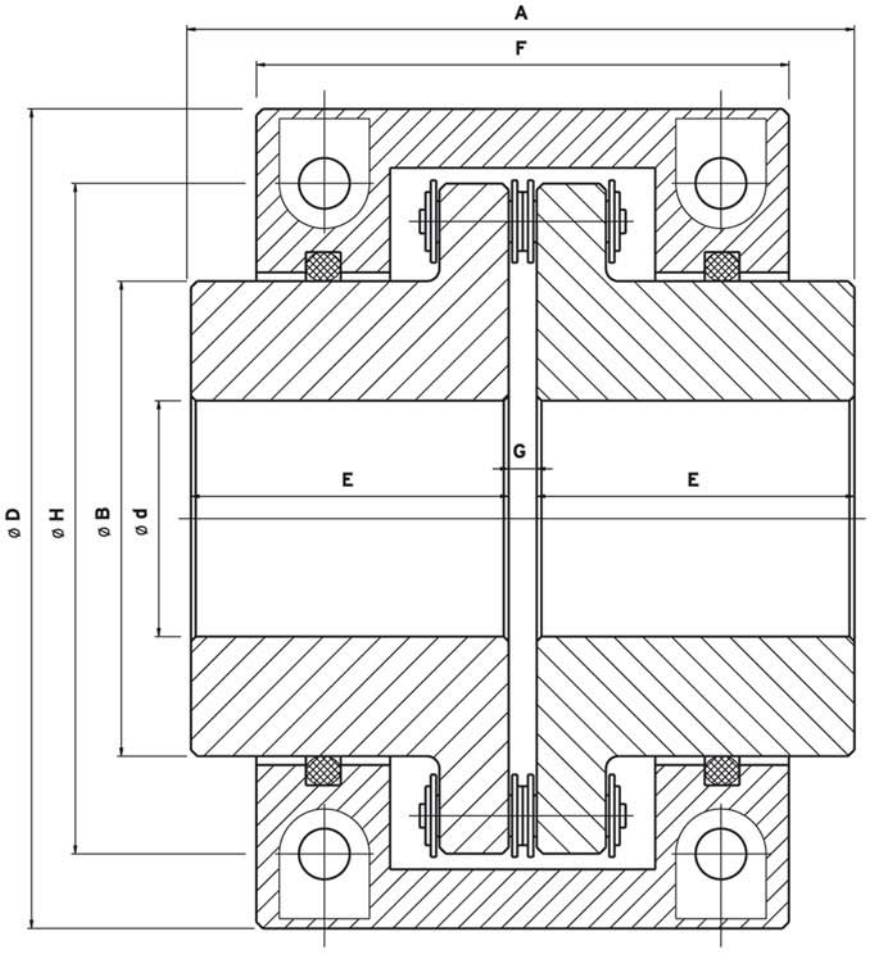

Baureihe / Series E			E1	E2	E3	E4	E5	E6
Ød	max.	mm	27	38	48	60	80	100
	min.		12	12	15	20	25	28
Drehzahl Rotational Speed	max.	min-1	4000	4000	4000	3000	2000	1800
Leistung Power	max.	kW@1000d/dak	12	25	41	72	181	329
A		mm	61,3	71,3	85,4	133,5	141,4	189,8
B		mm	42	56	70	88	114	143
D		mm	78	100	122	144	188	236
E		mm	28	32	38,5	62	62	85
F		mm	60	70	84	132	140	188
G		mm	5,3	7,3	8,4	9,5	17,4	19,8
H		mm	62	78	96	116	160	204

Verbindungselemente aus Werkstoff AlSi12
Kettenräder aus Werkstoff Ck40
Zähne induktiv gehärtet (45-48 HRC)

Sleeves from Material AlSi12
Chain Gears from Material Ck40
Tooth surface induction-hardened (45-48 HRC)

Baureihe / Series S

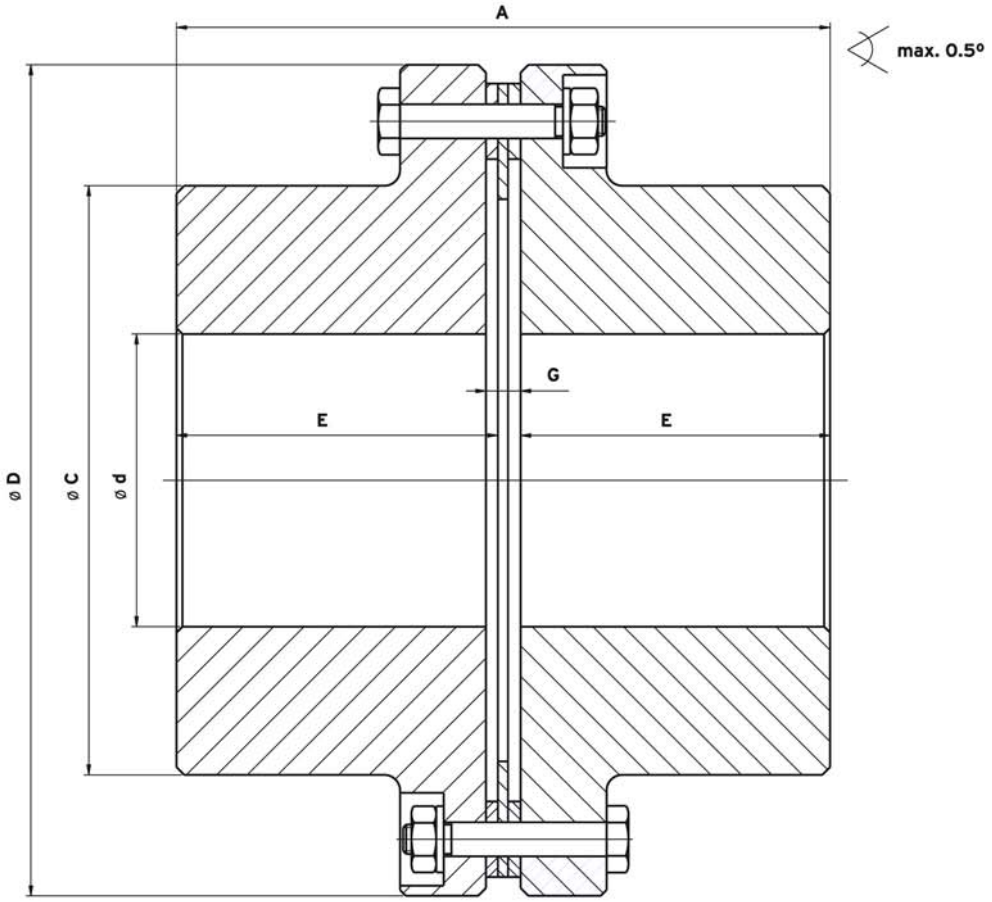

Baureihe / Series S			S1	S2	S3	S4	S5	S6	S7
Ød	max.	mm	28	38	45	55	65	75	85
	min.		0	0	0	0	25	32	38
Drehmoment Torque	max.	Nm	130	200	360	625	1180	1800	2850
Drehzahl Rotational Speed	max.	min^{-1}	5800	5000	5600	4600	3900	3500	3000
Winkelversatz Angular misalignment	max.	grad degree	0,5	0,5	0,5	0,5	0,5	0,5	0,5
Versatz Displacement	radial	mm: ±	0,6	0,9	0,6	0,7	0,8	1	1,2
Versatz Displacement	axial	mm: ±	0	0	0	0	0	0	0
Gewicht Weight		kg	1	1,75	3,4	6,1	9,2	14,7	24
Massenträgheitsmoment Mass Moment of Inertia		kgm^2	0,0005	0,0013	0,0026	0,01	0,018	0,042	0,085
A		mm	62,5	78	98	109	131	152	185
C		mm	41	53	63	78	90	106	124
D		mm	76	88	102	123	147	166	192
E		mm	28	35	45	50	60	70	85
G		mm	6,5	6,7	6,5	7,0	9,0	10,0	13,0

Flansche aus Werkstoff Ck40, Scheiben aus 55Si7
Flanges from Material Ck40, Discs from 55Si7

Baureihe / Series T

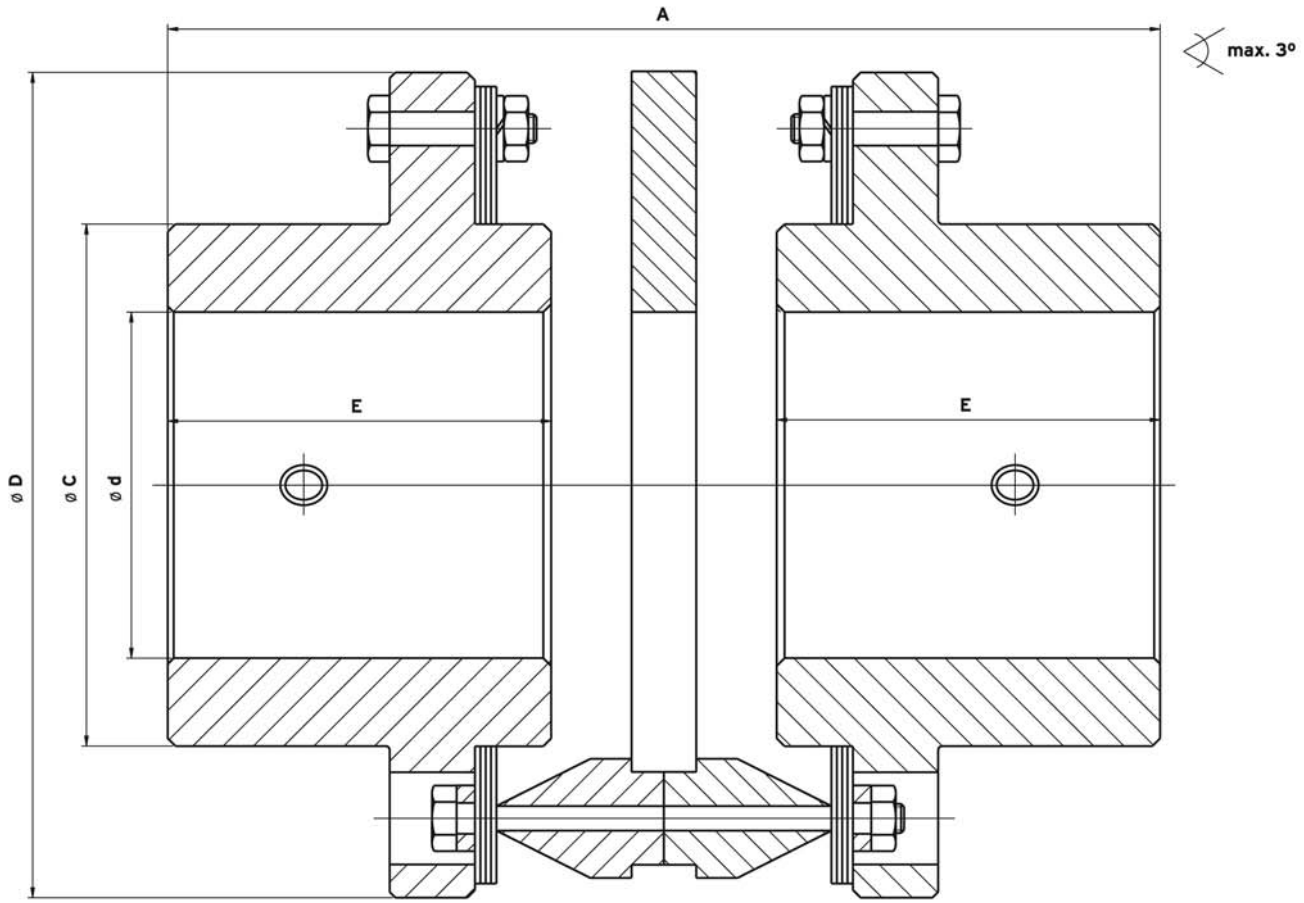

Baureihe / Series T		T1	T2	T3	T4
Ød	mm	10	15	20	30
Winkelversatz Angular misalignment	grad degree	3°	3°	3°	3°
A	mm	68,6	92,5	86	99
C	mm	25,4	30,6	36,5	41,3
D	mm	50,8	62	68,2	82,5
E	mm	22	32	29	35

Material Ck40

Baureihe / Series Y

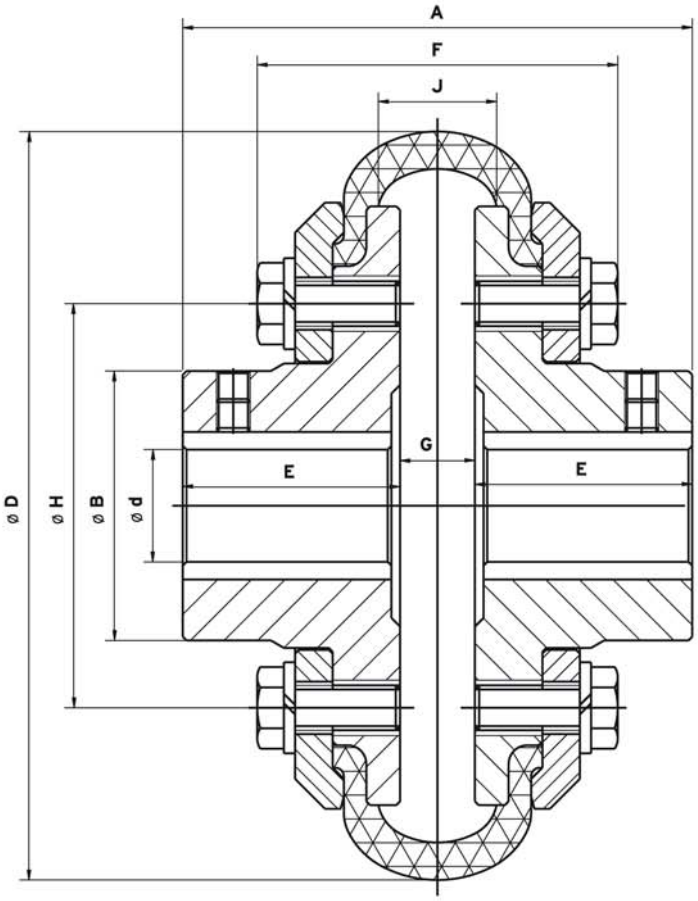

Baureihe / Series Y		Y1	Y2	Y3	Y4	Y5	Y6	Y7	Y8	Y9	Y10	Y11	Y12
Ød max.	mm	20	22	32	42	55	65	85	100	110	110	120	180
Drehmoment Torque	Nm	10	20	50	100	220	450	900	1600	3000	5000	8500	12500
Drehzahl Rotational Speed	min^{-1}	4000	4000	4000	3000	3000	2500	2500	2000	2000	1600	1250	900
A	mm	50	64	88	125	150	174	200	216	244	280	360	450
B	mm	30	34	48	65	80	95	125	150	160	160	180	270
D	mm	86	104	136	178	210	263	310	370	402	450	550	700
E	mm	20	28	40	53	65	75	90	97	110	120	135	173
F	mm	56	67	77	103	112	130	146	159	163	197	296	379
G	mm	10	8	8	19	20	24	20	22	24	40	90	104
H	mm	42	50	65	85	110	140	180	235	260	260	280	360
J	mm	16	16	18	35	38	44	42	46	50	70	120	150

Werkstoff Flansche ist Ck40

Baureihe / Series Za

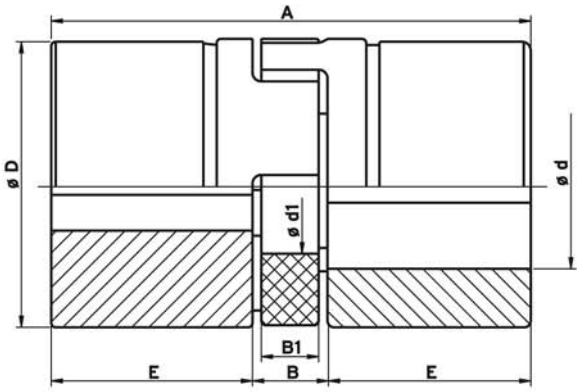

Za1-Za4

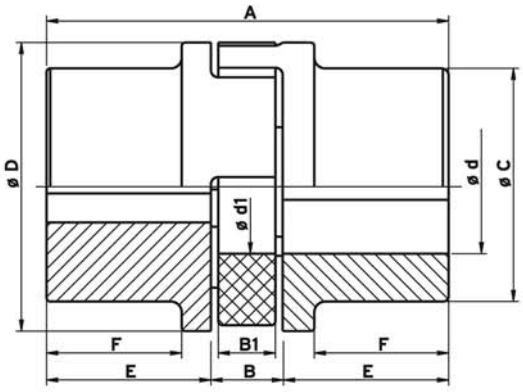

Za5-Za9

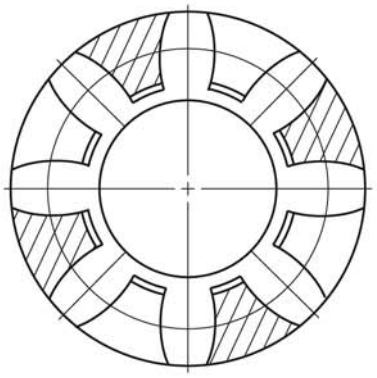

Baureihe / Series Za			Za1	Za2	Za3	Za4	Za5	Za6	Za7	Za8	Za9
Material			Aluminium				Stahl / Steel				
Drehmoment Torque	nom.	Nm	17	60	160	325	450	525	685	940	1465
Drehmoment Torque	max.	Nm	34	120	320	405	900	1050	1370	1880	2930
Ød	max.	mm	24	28	38	45	55	62	74	80	95
	min.		6	8	10	12	14	15	20	22	30
Ød1		mm	18	27	30	38	46	51	60	68	80
A		mm	66	78	90	114	126	140	160	185	210
B		mm	16	18	20	24	26	28	30	35	40
B1		mm	12	14	15	18	20	21	22	26	30
C		mm	-	-	-	-	85	95	110	115	135
D		mm	40	55	65	80	95	105	120	135	160
E		mm	25	30	35	45	50	56	65	75	85
F		mm	-	-	-	-	28	32	37	47	53

Kupplungsgummis bestehen aus Polyurethankautschuk mit einer Shore-Härte von 95-98 und sind rot eingefärbt.
Coupling rubbers are made of Polyurethane rubber which has a Shore-Hardness of 95-98 and are red coloured.

Baureihe / Series Zr 1-14

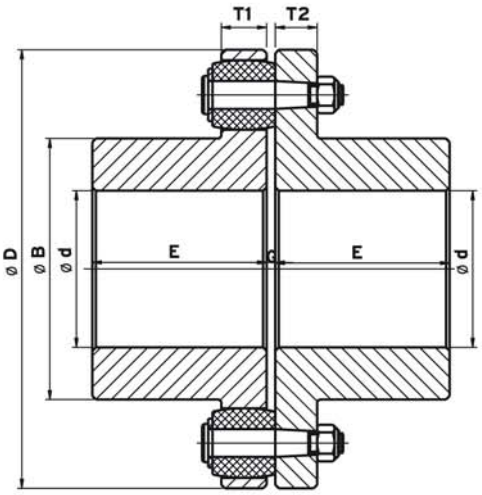

Zr1-Zr11

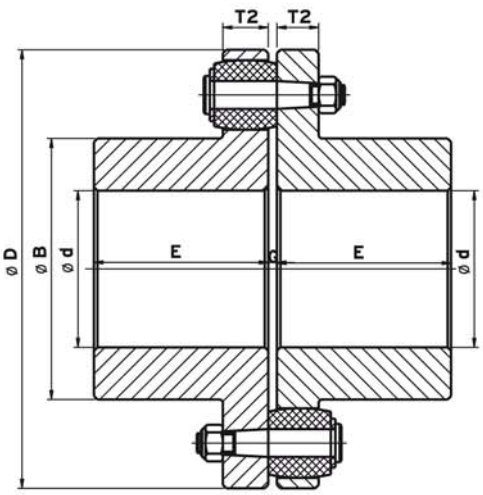

Zr12

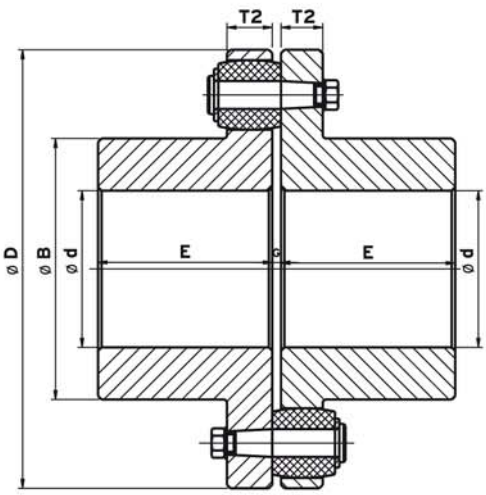

Zr13-14

Baureihe / Series Zr 1-14			Zr1	Zr2	Zr3	Zr4	Zr5	Zr6	Zr7	Zr8	Zr9	Zr10	Zr11	Zr12	Zr13	Zr14
Ød	max.	mm	38	48	55	60	70	80	90	100	110	120	130	140	160	180
	min.		0	0	0	0	0	0	0	0	48	55	65	75	85	95
Drehmoment Torque	nom.	Nm	190	320	480	720	900	1250	2100	2600	4100	5200	7500	12000	18000	24000
Drehzahl Rotational Speed	GG24	min^{-1}	6900	5900	5150	4500	4100	3650	3250	2900	2500	2150	1900	1850	1750	1500
Drehzahl Rotational Speed	Ck40	min^{-1}	9900	8900	7700	6800	6200	5500	4800	4300	3750	3350	2900	2600	2250	2000
B		mm	55	67	78	87	104	123	132	153	167	184	205	230	260	290
D		mm	106	126	145	163	180	200	230	255	288	324	365	405	455	505
E		mm	46	51	56	61	71	81	91	101	111	127	142	163	185	210
G		mm	2~4	2~4	2~4	2~5	2~5	2~5	2~5	2~5	3~6	3~6	3~6	3~6	4~7	4~7
T1		mm	13	16	16	20	20	20	26	26	32	32	42	42	52	52
T2		mm	12	15	15	18	18	18	24	24	30	30	42			

Unsere Baureihe Zr wird für unterschiedliche Drehzahlbelastungen entweder aus GG24 oder Ck40 gefertigt.
Bitte wählen Sie das entsprechende Material anhand der benötigten Drehzahlen.
Gummiteile sind aus Polyurethankautschuk. Shore-Härte ~95.

For Series Zr you are able to choose the material GG24 or Ck40, depending on the required rotational speed.
Rubbers have been manufactured from Polyurethane rubber. Shore-Hardness ~95.

Baureihe / Series Zr 15-26

Zr15-Zr26

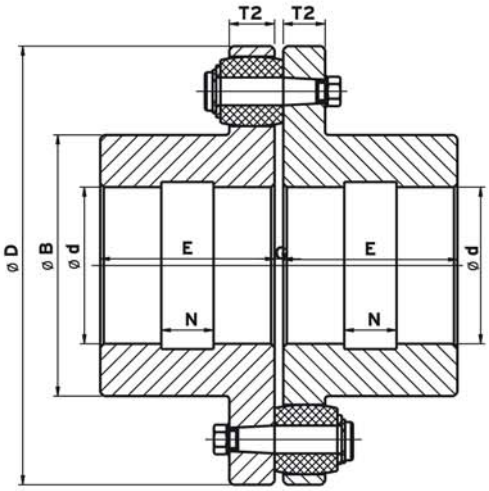

Baureihe / Series Zr 15-26			Zr15	Zr16	Zr17	Zr18	Zr19	Zr20	Zr21	Zr22	Zr23	Zr24	Zr25	Zr26
Ød	max.	mm	165 200 210	165 200 235	190 220 250	210 240 280	210 240 280 310	230 260 300 340	240 270 330 370	270 300 360 400	310 350 410 460	370 410 480 510	440 480 540 580	500 540 610 640
Ød	min.	mm	100 165 200	100 165 200	110 190 220	125 210 240	140 210 240 280	150 230 260 300	160 240 270 330	180 270 300 360	200 310 350 410	260 370 410 480	320 440 480 540	380 500 540 610
Drehmoment Torque	nom.	kNm	38	51	83	105	145	190	260	330	510	730	950	1200
Drehzahl Rotational Speed	GG24	min^{-1}	1450	1250	1100	1000	900	800	675	600	520	480	400	380
Drehzahl Rotational Speed	Ck40	min^{-1}	1950	1750	1500	1300	1200	1050	950	850	750	650	550	500
B		mm	250 300 320	250 300 355	290 330 385	320 360 420	320 360 425 465	355 395 460 515	360 410 495 560	410 460 540 610	465 525 620 700	565 625 720 770	660 720 820 870	760 820 920 960
D		mm	565	635	715	805	905	1010	1130	1280	1450	1650	1850	2100
E		mm	222	242	262	292	322	355	385	425	485	545	605	670
N		mm	75	80	80	95	105	115	125	135	1510	170	190	210
G		mm	4~8	4~8	5~9	5~9	5~10	5~10	6~11	6~11	6~12	6~12	8~16	8~16
T2		mm	68	68	80	80	90	90	100	100	120	120	140	140

Unsere Baureihe Zr wird für unterschiedliche Drehzahlbelastungen entweder aus GG24 oder Ck40 gefertigt.
Bitte wählen Sie das entsprechende Material anhand der benötigten Drehzahlen.
Gummiteile sind aus Polyurethankautschuk. Shore-Härte ~95.

For Series Zr you are able to choose the material GG24 or Ck40, depending on the required rotational speed.
Rubbers have been manufactured from Polyurethane rubber. Shore-Hardness ~95.

Baureihe Zr Bolzen
Series Zr Coupling Pins

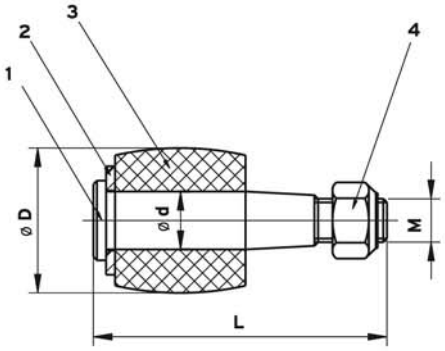

Zr1-Zr12

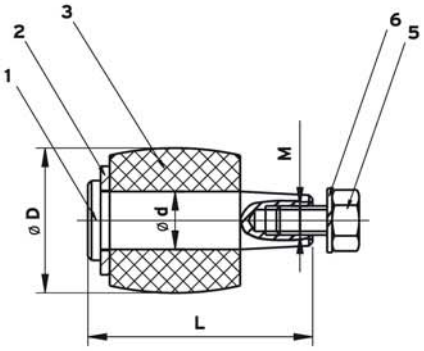

Zr13-Zr16

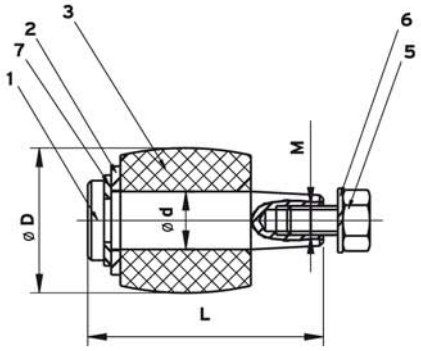

Zr17-Zr66

Baureihe / Series Zr Pim / Pin Set		Zr1	Zr2	Zr3	Zr4	Zr5	Zr6	Zr7	Zr8	Zr9	Zr10	Zr11	Zr12	Zr13
1		√	√	√	√	√	√	√	√	√	√	√	√	√
2		√	√	√	√	√	√	√	√	√	√	√	√	√
3		√	√	√	√	√	√	√	√	√	√	√	√	√
4	#	√	√	√	√	√	√	√	√	√	√	√	√	
5														√
6														√
7														
Stück/Qty	1 SET	8	8	10	9	10	12	11	12	11	12	10	14	12
Ød	mm	8	10	10	12	12	12	16	16	20	20	25	25	32
D	mm	20	24	24	30	30	30	40	40	48	48	64	64	78
L	mm	45	53,5	53,5	64,5	64,5	64,5	79	79	98	98	123	123	123
M		M6	M8	M8	M10	M10	M10	M12	M12	M16	M16	M18	M18	M16

Baureihe / Series Zr Pim / Pin Set		Zr14	Zr15	Zr16	Zr17	Zr18	Zr19	Zr20	Zr21	Zr22	Zr23	Zr24	Zr25	Zr26
1		√	√	√	√	√	√	√	√	√	√	√	√	√
2		√	√	√	√	√	√	√	√	√	√	√	√	√
3		√	√	√	√	√	√	√	√	√	√	√	√	√
4	#													
5		√	√	√	√	√	√	√	√	√	√	√	√	√
6		√	√	√	√	√	√	√	√	√	√	√	√	√
7					√	√	√	√	√	√	√	√	√	√
Stück/Qty	1 SET	14	12	14	14	16	16	18	18	20	20	24	22	26
Ød	mm	32	42	42	50	50	55	55	60	60	70	70	80	80
D	mm	78	101	101	120	120	136	136	155	155	175	175	200	200
L	mm	123	158	158	185,5	185,5	207,5	207,5	232,5	232,5	274	274	327	327
M		M16	M20	M20	M24	M24	M24	M24	M30	M30	M30	M30	M36	M36

ALFORM

ALFORM Metallpräzisionsteile
GmbH & Co. KG
Georg-Ohm-Strasse 14
(Gewerbegebiet Triebgewann)
65232 Taunusstein

Phone: +49 (0)61 28 - 8 53 79 - 0
Fax: +49 (0)61 28 - 8 53 79 - 99
Email: sales@alform.de

www.alform.de